Адаптер для штанги Push to open Synchro для синхронизации направляющих Quadro V6, V6+, 4D V6, YOU и InnoTech Atira V6+ (тип A), Art. 9219966 Hettich

Модификации:	**Адаптер для штанги**
Параметры модификаций:	**Серия**
Art.Hettich:	**9219966**
Производитель:	**Hettich**
Серия:	**Quadro V6 4D, Quadro YOU, Quadro V6**
Тип направляющих:	**Push to open**
Тип:	**Комплектующие для ящика**
Количество в упаковке:	**200 шт**

Код: 142040 Артикул: 9219966

Склад

Ваша цена: Розница

116.36 руб./шт

Дополнительные изображения:

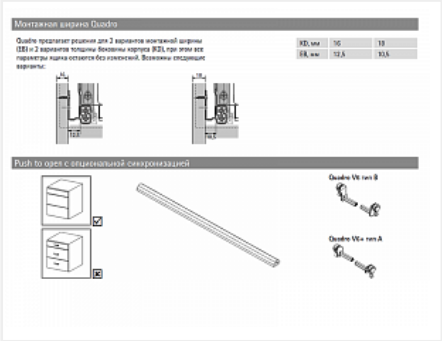

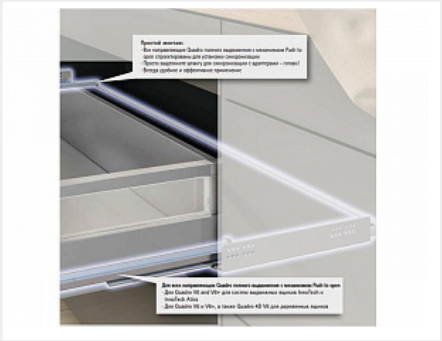

Для сборки вам обязательно понадобится:

Система ящиков InnoTech Atira, AvanTech YOU и ArciTech Hettich

для направляющих push to open (необходимо 2 шт)

Описание