Комплект демпферов Silent System дополнительный для TopLine L в нижний профиль STB11. Art. 9199769, Hettich

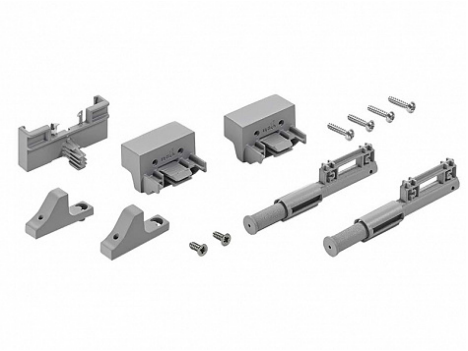

Серия:	**TopLine L**
Протестировано на количество циклов откр/закр:	**40000**
Art.Hettich:	**9199769**
Количество в упаковке:	**1 комп.**

Код: 120939 Артикул: 9199769

Распродажа

Ваша цена: Розница

877.92 руб./комп.

Описание

Дополнительное усиление демпфирования для нижней части шкафа
Улучшение демпфирования и снижение уровня шума для тяжелых дверей
Демпфер Silent System для направляющей системы STB11 заменяет упоры в направляющем профиле

Состав комплекта:
2 демпфера для направляющих элементов
3 активатора
2 крепления для демпфера
Крепеж

Примечание:
Наложение двери макисмум 16мм
используется только для смещения двери 80мм

Инструкция по монтажу

Ссылка на каталог Hettich

Ссылка на протокол испытаний