Замок SYMO 3000 квадратный с защелкой, цинк никелирован. 232.37.625 HAFELE

Модификации:	**Замок с защелкой**
Параметры модификаций:	**Производитель, Назначение**
Ассортимент:	**Замки механические**
Тип замка:	**Защелкивающийся**
Материал двери:	**Дерево**
Система замков:	**мастер ключ**
Производитель:	**Hafele**
Тип открывания:	**Распашной**
Материал:	**ZnAl (цинковый сплав)**
Тип монтажа:	**со сверлением**
Количество фасадов:	**1**
Компонент SYMO:	**корпус замка**
Назначение:	**для распашных дверей**
Количество в упаковке:	**20 шт**

Код: 122138 Артикул: 232.37.625

Распродажа

Ваша цена: Розница

838.78 руб./шт

Дополнительные изображения:

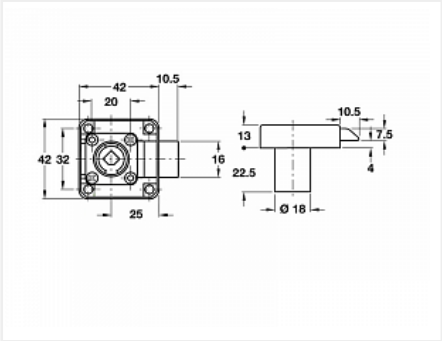

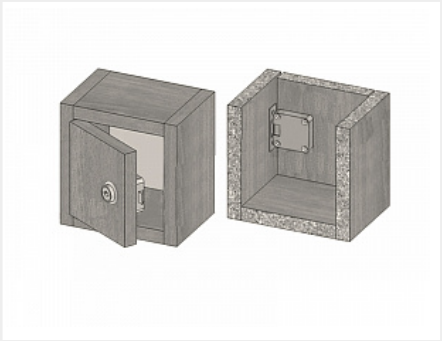

Описание

Замок выдвижной защелкивающийся, аналогичен по конструкции и функционалу замку №338
Возможна фиксация защёлки в открытом состоянии.

Отдельно прирбретаются:

• сердечник для замка
• шайба декоративная
• ответная планка
• дополнительно замок может оснащаться ручкой, в этом случае цилиндр замка устанавливается в ручку.

Монтаж мебельного замка:

Путём привинчивания шурупами с потайной головкой диаметром 3 мм.
При выборе шурупов учитывайте толщину замка и фасада.
Дополнительно замок может оснащаться ручкой, в этом случае сменный сердечник замка устанавливается в ручку.

Сопутствующие товары

Код		Название	Цена за единицу
122155		Сменный сердечник цилиндра SYMO с разным запиранием, никель 210.41.703 HAFELE	592.30 руб.
122181		Сменный сердечник цилиндра SYMO с одинаковым запиранием, никель 210.40.601 HAFELE	592.30 руб.
122153		Сменный сердечник цилиндра SYMO с разным запиранием, никель 210.41.701 HAFELE	588.45 руб.
122148		Шайба декоративная для цилиндра замка 19мм Хром 219.19.677 HAFELE	40.46 руб.
122154		Сменный сердечник цилиндра SYMO с разным запиранием, никель 210.41.702 HAFELE	614.23 руб.