Atira, ящик 176x300 мм., белый, полн. выдв-е, Push to Open. (нагр. 30 кг.)

Производитель:	**Hettich**
Серия:	**InnoTech Atira**
Модель ящика:	**стандартный с рейлингом**
Плавное закрывание:	**нет**
Тип выдвижения:	**полное**
Тип:	**Комплект ящика (россыпью)**
Высота, мм:	**176**
Цвет:	**белый**
Максимальная нагрузка, кг:	**30**
Тип направляющих:	**Push to open**
Модификации:	**Комплект ящика Atira SET дубль**
Параметры модификаций:	**Номинальная длина, мм, Цвет, Высота, мм, Тип направляющих**
Тип боковин:	**Традиционные**
Серия направляющих:	**Quadro V6**
Номинальная длина, мм:	**300**

Код:
SET525

Распродажа

Ваша цена: Розница

7 317.20 руб./шт

Дополнительные изображения:

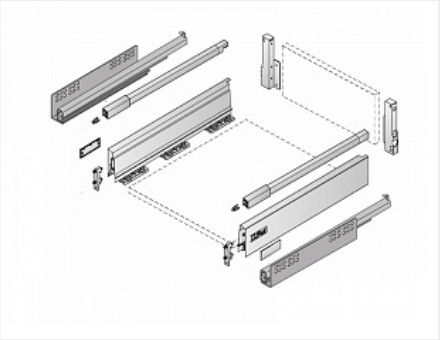

Состав комплекта

Код		Название	Цена за единицу	Количество
120642		Соединитель задней стенки для ящика InnoTech Atira, высота 176 мм, белый, правый, Art.9194640, Hettich	510.46 руб.	1 шт
120625		Боковина ящика InnoTech Atira, высота 70 мм, длина 300 мм, белый, правая, Art.9194407, Hettich	796.53 руб.	1 шт

120641		Соединитель задней стенки для ящика InnoTech Atira, высота 176 мм, белый, левый, Art.9194639, Hettich	510.46 руб.	1 шт
114720		Соединитель рейлинга с лицевой панелью, для прикручивания, для системы InnoTech Atira Art. 9002503, Hettich	13.70 руб.	2 шт
120660		Продольный релинг для ящика InnoTech Atira, длина 300 мм, правый, белый, Art.9194539, Hettich	414.16 руб.	1 шт
120659		Продольный релинг для ящика InnoTech Atira, длина 300 мм, левый, белый, Art.9194538, Hettich	414.16 руб.	1 шт
120624		Боковина ящика InnoTech Atira, высота 70 мм, длина 300 мм, белый, левая, Art.9194406, Hettich	796.53 руб.	1 шт
114716		Соединитель передней панели ящика InnoTech Atira под прикручивание, белый пластик Art. 1065191, Hettich	30.74 руб.	2 шт
121652		Заглушка для ящика InnoTech Atira с лого Hettich, пластик, цвет белый Art. 9194647, Hettich	30.74 руб.	2 шт
114994		Скрытая направляющая Quadro V6 30/300 Push to open, полное выдвижение, для InnoTech, EB 12,5, левая Art. 9117490, глубина 350мм, Hettich	1 862.27 руб.	1 шт
114995		Скрытая направляющая Quadro V6 30/300 Push to open, полное выдвижение, для InnoTech, EB 12,5, правая Art. 9117501, глубина 350мм, Hettich	1 862.27 руб.	1 шт