Навес 807 правый, 807.02.Z1.IN.DX, CAMAR

Модификации:	**Навес 807**
Параметры модификаций:	**Крепление, Тип монтажа, Фиксация**
Фиксация:	**Футорки**
Производитель:	**CAMAR**
Максимальная нагрузка, кг:	**110**
Тип:	**Навес**
Крепление:	**справа**
Тип монтажа:	**накладной**
Назначение:	**для нижних модулей**
Количество в упаковке:	**100 шт**

Код: 119143 Артикул: 807.02.Z1.IN.DX

Склад

Ваша цена: Розница

439.00 руб./шт

Дополнительные изображения:

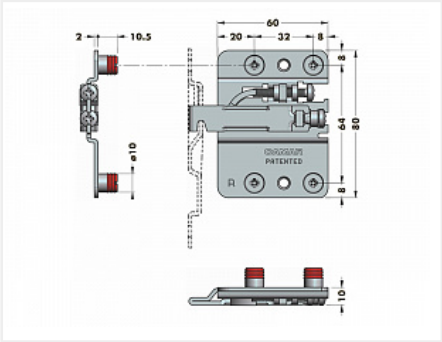

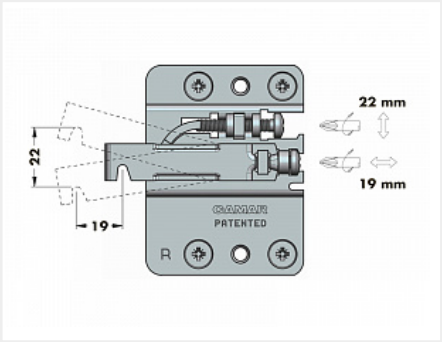

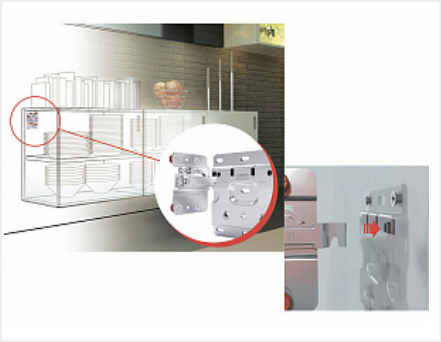

Для сборки вам обязательно понадобится:

Навесы

Нагрузка 55 кг/шт

Описание

Навес 807 CAMAR
Регулировка по высоте: 22 мм
Регулировка по глубине: 19 мм
Материал: сталь
Способ фиксации: футорки

Рекомендуется использовать декоративные накладки.
!ВНИМАНИЕ! При регулировке навеса не использовать шуруповерт!

Видео по монтажу

Обязательные комплектующие

Код		Название	Цена за единицу
119142		Планка крепежная для навеса 807, 897.AS.Z1.60.70, CAMAR	191.00 руб.
119144		Навес 807 левый, 807.02.Z1.IN.SX, CAMAR	439.00 руб.

Сопутствующие товары

Код		Название	Цена за единицу
103283		Сверло по дереву Мастер 3D MiniMaster StopLine 10,0x54	847.00 руб.
122304		Накладка для навеса 807, белая (пласт), правая, 807.00.01.00.DX, CAMAR	36.00 руб.
119138		Накладка для навеса 807, коричневая (пласт), правая, 807.00.04.00.DX, CAMAR	36.00 руб.
119140		Накладка для навеса 807, серая (пласт), правая, 807.00.60.00.DX, CAMAR	36.00 руб.
101407		Планка крепежная для навеса (код 101136), оцинкованная	12.77 руб.
122306		Накладка для навеса 807, черная (пласт), правая, 807.00.02.00.DX, CAMAR	36.00 руб.

Аналоги

Код		Название	Цена за единицу
102388		Навес 704 правый, нагрузка (40кг), 704.15.Z1.VI.DX, CAMAR	190.00 руб.

102390		Навес 801 правый, нагрузка (100кг), 801.22.Z1.IN.DX, CAMAR	243.00 руб.
100689		Навес CLN 807 в комплекте (навес левый + правый, монтажные планки, заглушки), цвет белый, LID	670.00 руб.
103233		Навес TITAN CH10 для крепления подвесных полок регулируемый, комплект, (A)Boyard	1 297.84 руб.