Труба d=25x3000x0,7мм, хром

Диаметр, мм:	**25**
Модификации:	**Трубы d=25 и d=10**
Параметры модификаций:	**Цвет, Толщина, мм, Диаметр, мм, Двойная полировка**
Двойная полировка:	**Нет**
Цвет:	**хром**
Толщина, мм:	**0.7**
Количество в упаковке:	**10 шт**

Код:
111318

Склад

Ваша цена: Розница

322.27 руб./шт

Дополнительные изображения:

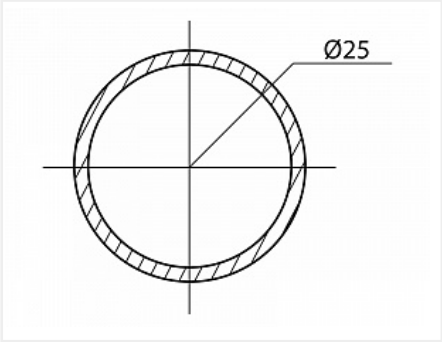

Описание

Труба хромированная стальная D25
Гальваническое покрытие
Класс хромирования АА
Диаметр 25 мм
Толщина стенки 0,7 мм
Вес хлыста 1,2 кг.
Высококачественная труба может быть использована вместе с крепежом системы Джокер/Уно

ВАЖНО ЗНАТЬ!
Толщина трубы 0,7 мм +/-0,1 мм, это связано с особенностями процесса производства
Вес трубы всегда пропорционален её толщине.
Если вес меньше чем 1,2 кг то и толщина трубы меньше 0,7 мм.

Сопутствующие товары

Код	Название	Цена за единицу
122296	Штангодержатель круглый для трубы d=25, литой, скрытый, хром	145.67 руб.

107087		Штангодержатель круглый с фиксатором для трубы 25мм, L, стальной, штампованный, хром	9.83 руб.
111425		Штангодержатель круглый с фиксатором для трубы 25мм, алюминиевый сплав, литой, хром	49.02 руб.

Аналоги

Код		Название	Цена за единицу
101308		Труба d=25x3000x0,6мм, хром	294.95 руб.
113505		Труба d=25x3000x1мм, двойная полировка, хром	601.60 руб.
110088		Труба d=25x3000x1мм, хром	382.55 руб.
108250		Труба d=25x3000x1мм, черный	305.13 руб.