Направляющие роликовые для ящиков 500мм, белый

Модификации:	**Роликовые**
Параметры модификаций:	**Цвет, Толщина, мм, Длина, мм**
Производитель:	**Китай**
Цвет:	**белый**
Толщина, мм:	**0.9**
Длина, мм:	**500**
Количество в упаковке:	**25 комп.**

Код: 123016 Артикул: DS 01W.1/500

Склад

Ваша цена: Розница

179.07 руб./комп.

Дополнительные изображения:

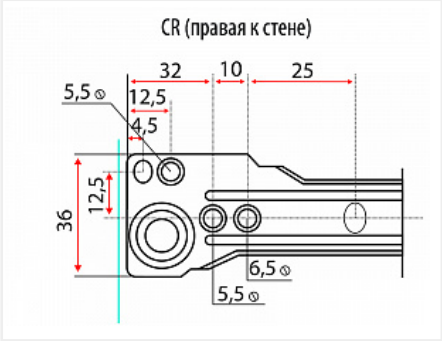

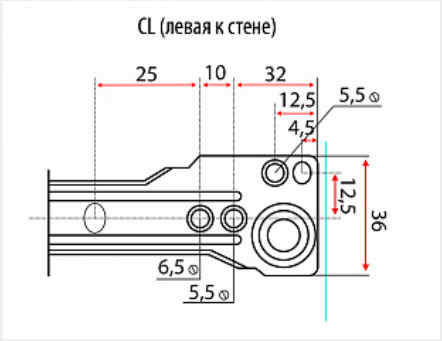

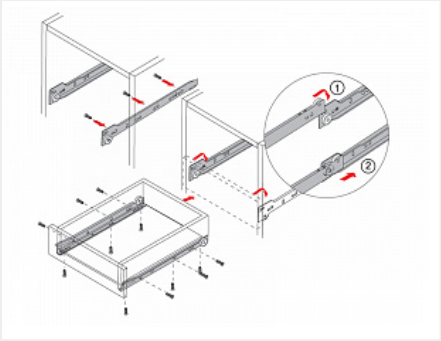

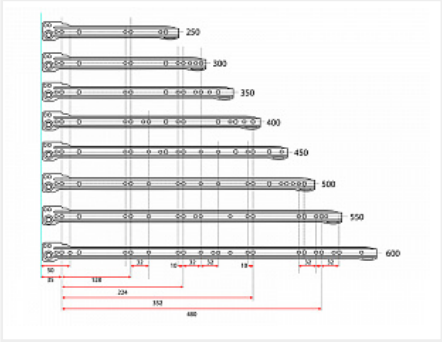

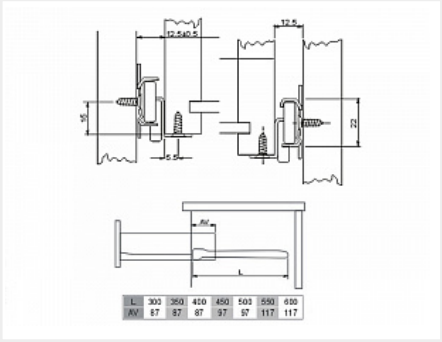

Описание

Направляющие роликовые неполного выдвижения с защитой от выталкивания
Форма профиля имеет дополнительное ребро жесткости
Ролик цельный, материал ABS
Материал направляющей: сталь с порошковой окраской
Максимальная нагрузка на пару : до 15 кг
Толщина направляющей после покраски: 0,9 мм

Сопутствующие товары

Код	Название	Цена за единицу

110425		Замок мебельный центральный для 3-х ящиков d19x20мм №288/500, хром, крепление на фасад 2 шурупа	159.34 руб.
110426		Замок мебельный центральный для 3-х ящиков d19x20мм №288/600, хром, крепление на фасад 2 шурупа	196.67 руб.

Аналоги

Код		Название	Цена за единицу
123017		Направляющие роликовые для ящиков 500мм, коричневый	213.46 руб.
194924		Направляющие роликовые DS02 для ящиков 500мм, белый	138.51 руб.