Опора колёсная D40 чёрная, на площадке со стопором, TWPB-40

Модификации:	**Опора колёсная TWP**
Параметры модификаций:	**Диаметр колеса, мм, Крепление, Стопор**
Материал колеса:	**пластик**
Производитель:	**Китай**
Диаметр колеса, мм:	**40**
Стопор:	**со стопором**
Крепление:	**площадка**
Цвет:	**черный**
Нагрузка статическая, кг:	**25**
Нагрузка динамическая, кг:	**15**
Количество в упаковке:	**500 шт**

Код:
110259

Склад

Ваша цена: Розница

28.62 руб./шт

Дополнительные изображения:

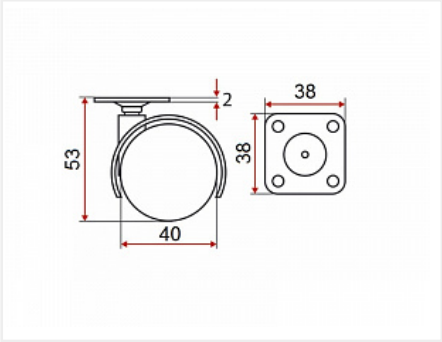

Макс статическая нагрузка 15кг, только для помещения