Датчик универсальный на препятствие/взмах 220V/60-250W, D15, черный, шнур 2м, PM-218DR

Количество в упаковке: **1 шт**

Код: 108716
Артикул: 08.800.00.348

Новинка

Ваша цена: Розница

1 355.18 руб./шт

Дополнительные изображения:

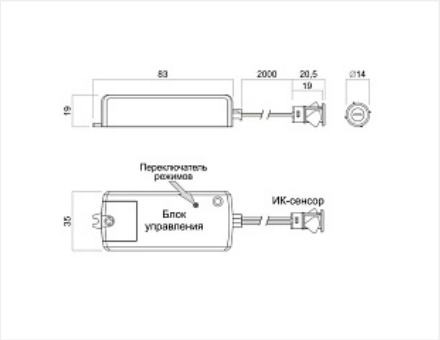

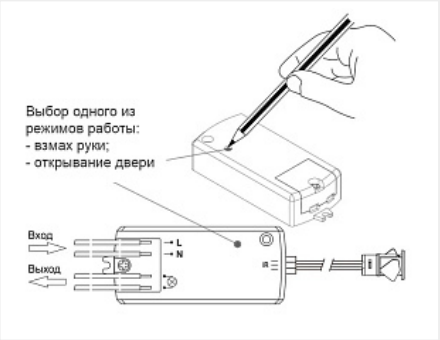

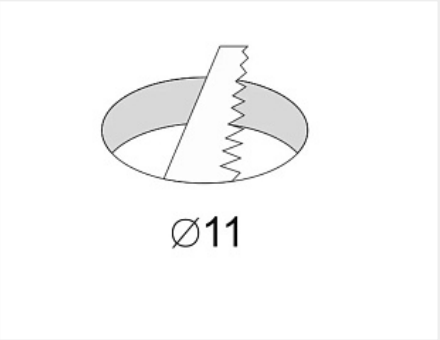

Для сборки вам обязательно понадобится:

Светильники и управление светом

Для LED источников питания макс мощность 60W!!!

Описание

Датчик универсальный и может работать в двух режимах.
Срабатывание на препятствие или на взмах. Выбор режима осуществляется кнопкой на корпусе. .
Осуществляет включение и отключение питания 220V.
Для LED источников питания макс мощность 60W.
Диаметр отверстия для врезки 11 мм
Возможен накладной монтаж с использованием держателя. Указан в сопутствующих товарах.

Обязательные комплектующие

Код		Название	Цена за единицу
110602		Сетевой шнур с выключателем (1м от вилки) длина 2,2 м. 2х0,5мм2	217.40 руб.
121662		Соединительный провод 2х0,75мм2, ШВВП max. 6А, белый	50.98 руб.
101244		Сетевой шнур с выключателем длина 3 м. 2х0,5мм. 15.111.02.011	248.12 руб.

Сопутствующие товары

Код		Название	Цена за единицу
121949		Держатель для датчика РМ-218В накладной, белый, с крепежом	91.69 руб.
108717		Держатель для датчика РМ-218В накладной, черный, с крепежом	42.69 руб.