Ручка-профиль, фальш Gola Premium С-образная, 4,2 м, алюминий, шампань брашированная

Модификации:	**Ручка-профиль, фальш Gola C**
Параметры модификаций:	**LED подсветка, Цвет, Производитель**
Производитель:	**Россия**
Серия:	**Premium**
Материал:	**алюминий**
Модель:	**Gola C**
LED подсветка:	**нет**
Цвет:	**шампань браш**
Длина, мм:	**4200**
Назначение:	**для нижних модулей**
Покрытие:	**анод с брашированием**
Количество в упаковке:	**6 упак.**

Код:
105690

Новинка

Ваша цена: Розница

4 064.55 руб./упак.

Дополнительные изображения:

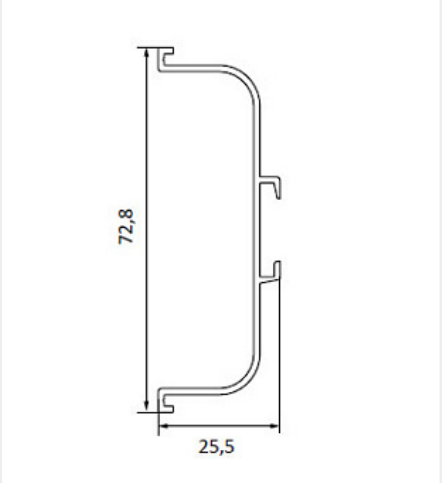

Для сборки вам обязательно понадобится:

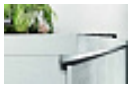

Профиль Gola

На анодированном профиле допускается наличие контактных пятен с одной стороны 50 мм +/- 10%

Описание

На анодированном профиле допускается наличие контактных пятен с одной стороны 50 мм +/- 10%

Обязательные комплектующие

Код		Название	Цена за единицу
191926		Крепеж для профиля Gola L, C, пластик	126.00 руб.
195406		Уголок для профиля Gola L, C, сталь 1шт	105.00 руб.

Сопутствующие товары

Код		Название	Цена за единицу
202030		Заглушка торцевая открытая Gola C, пластик, шампань металлик, комплект левая + правая, Россия	257.25 руб.
202044		Заглушка торцевая закрытая Gola C, пластик, шампань металлик, комплект левая + правая, Россия	257.25 руб.