Ручка-профиль, фальш Gola Premium С-образная, 4,2 м, алюминий, золото брашированное

Модификации:	**Ручка-профиль, фальш Gola C**
Параметры модификаций:	**Цвет, Производитель, LED подсветка**
Производитель:	**Россия**
Серия:	**Premium**
Материал:	**алюминий**
Модель:	**Gola C**
LED подсветка:	**нет**
Цвет:	**золото браш**
Длина, мм:	**4200**
Назначение:	**для нижних модулей**
Покрытие:	**анод с брашированием**
Количество в упаковке:	**6 шт**

Код: 105689 Артикул: PR.03.4466.02.Gold

Новинка

Ваша цена: Розница

4 207.35 руб./шт

Дополнительные изображения:

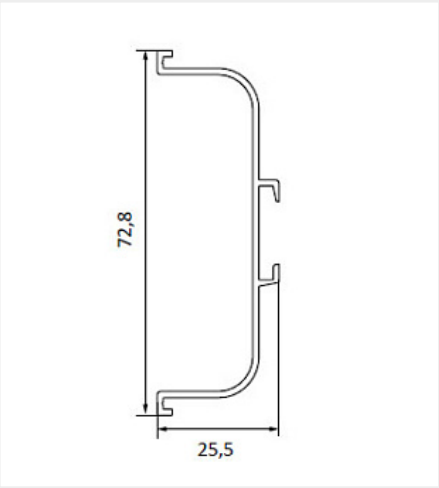

Для сборки вам обязательно понадобится:

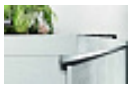

Профиль Gola

На анодированном профиле допускается наличие контактных пятен с одной стороны 50 мм +/- 10%

Описание

На анодированном профиле допускается наличие контактных пятен с одной стороны 50 мм +/- 10%

Обязательные комплектующие

Код		Название	Цена за единицу
195406		Уголок для профиля Gola L, C, сталь 1шт	105.00 руб.

Сопутствующие товары

Код		Название	Цена за единицу
191926		Крепеж для профиля Gola L, C, пластик	126.00 руб.
102595		Заглушка торцевая закрытая Gola C, пластик, золото, комплект левая + правая, Россия	519.75 руб.
102597		Заглушка торцевая открытая Gola C, пластик, золото, комплект левая + правая, Россия	535.50 руб.
102599		Уголок внутренний 90* Gola C, пластик, золото, Россия	241.50 руб.
202043		Заглушка торцевая закрытая Gola C, пластик, золото металлик, комплект левая + правая, Россия	257.25 руб.

Аналоги

Код		Название	Цена за единицу
102592		Ручка-профиль, фальш Gola C-образная, 4,0 м, алюминий, золото, Россия	3 282.81 руб.