Ручка мебельная Bow HL-004M деревянная (дуб), белая, 192 мм

Количество в упаковке: **1 шт**

Код: 107148
Артикул: Д0740

Под заказ

Ваша цена: Розница

2 991.45 руб./шт

Дополнительные изображения:

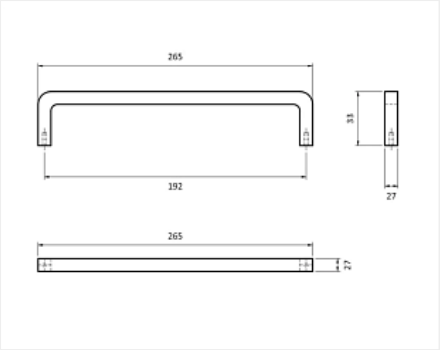

Для сборки вам обязательно понадобится:

Планки для столешниц

Плинтус для столешниц

slotex

Столешницы Slotex (Слотекс)

Описание

Обязательные комплектующие

Код		Название	Цена за единицу
20009362		Планка соединительная угловая левая на европодгиб 40 мм (Уз-40-R6/180Л)	1 228.00 руб.
20009345		Планка торцевая правая на европодгиб 40 мм. (40з-R6/180П)	1 102.00 руб.

20009344		Планка торцевая левая на европодгиб 40 мм. (40з-R6/180Л)	1 102.00 руб.
20009376		Планка Т-образная с открытым торцом на европодгиб 40 мм (Т-40-R6/180)	945.00 руб.
20030038		Планка Т-образная с закрытым торцом на европодгиб 40 мм (Тз-40-R6/180)	945.00 руб.
20009358		Планка соединительная угловая правая на европодгиб 40 мм (Уз-40-R6/180П)	1 657.00 руб.
100190		Плинтус AP120 Юрский камень 1284 / Thermoplast	721.35 руб.
100188		Плинтус AP740/AP850 Юрский камень 1284 / Thermoplast	787.50 руб.
20009980		Кромка для столешниц 3000x45 б/к Юрский камень 2013/SO, e1, Slotex	329.00 руб.
23009068		Планка торцевая универсальная на европодгиб 40 мм. (600-R5/40), алюминий	504.00 руб.
23009077		Планка соединительная угловая правая на европодгиб 40 мм, черная (Уз-40-R6/180-П-ч)	1 701.00 руб.
23009079		Планка ЧЕРНАЯ торцевая левая на европодгиб 40 мм (40з-R6/180-Л-ч)	1 465.00 руб.
23009080		Планка ЧЕРНАЯ торцевая правая на европодгиб 40 мм (40з-R6/180-П-ч)	1 465.00 руб.
23009078		Планка ЧЕРНАЯ Т-образная с закрытым торцом на европодгиб 40 мм (Тз-40-R6/180-ч)	1 396.00 руб.
23009076		Планка соединительная угловая левая на европодгиб 40 мм, черная (Уз-40-R6/180-Л-ч)	1 701.00 руб.
193024		Комплект уголков и заглушек AP740/AP850 для плинтуса 1237,12	278.25 руб.

17,1238,1216,1227,1269,1267,824,1266,1271,1225,1309,1284,1295/ Thermoplast