Выключатель мебельный врезной D23, пружин. контакты для кабеля 0,5 - 1 мм2, (max 250V/6A), серый

Количество в упаковке: **15 шт**

Код: 104782
Артикул: 09.106.08.120

Склад

Ваша цена: Розница

116.43 руб./шт

Дополнительные изображения:

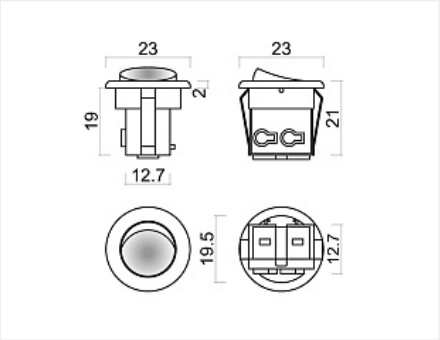

Для сборки вам обязательно понадобится:

Светильники и управление светом

Описание

Выключатель запрессовывается в отверстие, диаметром 20,2мм, сделанное в ДСП, МДФ или другом аналогичном материале, из которого изготовлена мебель.
Подсоединение проводов к выключателю – пружинные контакт/терминалы.
Для подключения нужно провод вставить в клемму до щелчка.
Провод должен быть облуженный, т.к. скрутка не прожмёт пружинку.
Чтобы вытащить провод необходимо отжать пружину через отверстие рядом со входом провода.
Максимальное коммутируемое напряжение – 250В, ток –до 6А.
Сечение подключаемого кабеля 0,5 - 1 мм2.

Обязательные комплектующие

Код		Название	Цена за единицу
105472		Соединительный провод 2х0,5мм2, ШВПМ max. 5А, черно-красный	40.93 руб.
121662		Соединительный провод 2х0,75мм2, ШВВП max. 6А, белый	52.07 руб.