Профиль врезной алюминиевый для светодиодной ленты, анод. серебро, с мат. экраном и заглушками 22x6x3000 мм. K251-3AM

Производитель:	**De Fran**
Тип света:	**Светодиодный (LED)**
Тип:	**Профиль для ленты**
Цвет:	**серебряный**
Тип монтажа:	**врезной**
Длина, мм:	**3000**
Класс защиты IP:	**IP20**
Количество в упаковке:	**80 шт**

Код: 103911 Артикул: K251-3AM

Склад

Ваша цена: Розница

807.40 руб./шт

Дополнительные изображения:

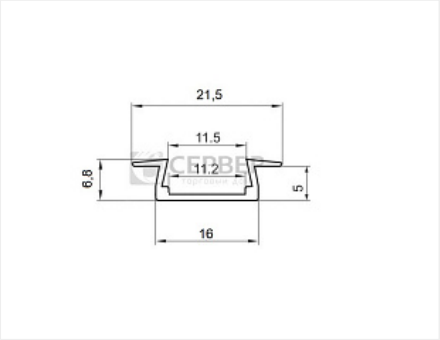

Описание

Предназначен для установки светодиодной ленты шириной до 10 мм. Защищает от механических повреждений, загрязнения и перегрева. Экран делает свет мягким и равномерным.
Цвет: серебристый
Материал: алюминий анодированный.
Размеры: 22x6x3000 мм
В комплект входит: профиль, экран матовый, заглушки глухая и сквозная овальные, 4 крепежа