Dorwell Estetica корзина выкатная, 564-664x477x150мм, плавное закрывание, Art. 7294

Применение:	**Для белья**
Производитель:	**DORWELL**
Серия:	**Estetica**
Максимальная нагрузка, кг:	**20**
Тип выдвижения:	**полное**
Плавное закрывание:	**да**
Цвет:	**хром / слоновая кость**
Тип монтажа:	**боковой**
Ширина модуля, мм:	**600**
Min глубина модуля, мм:	**500**
Количество в упаковке:	**3 шт**

Код: 115496 Артикул: 7294

Склад

Ваша цена: Розница

10 288.07 руб./шт

Дополнительные изображения:

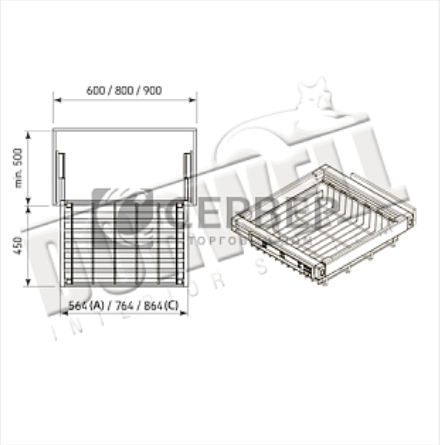

Описание

Корзина для хранения белья снабжена скрытыми шариковыми направляющими с функцией плавного закрывания Silent Fix.
Регулировка по ширине 100 мм
Толщина хромированного прутка 3/6 мм
Нагрузка до 20 кг
Ш хВ х Г 564-664x477x150мм
Минимальная глубина шкафа 500 мм

Состав комплекта:
- направляющие скрытого монтажа левая + правая
- накладки декоративные на направляющие
- рама
- вставка из искуственого ротанга на проволочном каркасе
- крепления для вставки на раму

- шурупы 4x16 16 шт.
- подробная инструкция по монтажу

Аналоги

Код		Название	Цена за единицу
125962		Unihopper Moka корзина выкатная сетчатая, 564-610x475x140мм, плавное закрывание, Art. WS4121S.060A.MCA	9 528.82 руб.