Dorwell Estetica корзина выкатная, искусственный ротанг, белый, 864-964x477x210мм, плавное закрывание, Art. 7297

Производитель:	**DORWELL**
Серия:	**Estetica**
Максимальная нагрузка, кг:	**20**
Тип выдвижения:	**полное**
Плавное закрывание:	**да**
Цвет:	**хром / слоновая кость**
Тип монтажа:	**боковой**
Ширина модуля, мм:	**900**
Применение:	**Для белья**
Min глубина модуля, мм:	**500**
Количество в упаковке:	**1 шт**

Код: 115499 Артикул: 7297

Распродажа

Ваша цена: Розница

6 503.19 руб./шт

Дополнительные изображения:

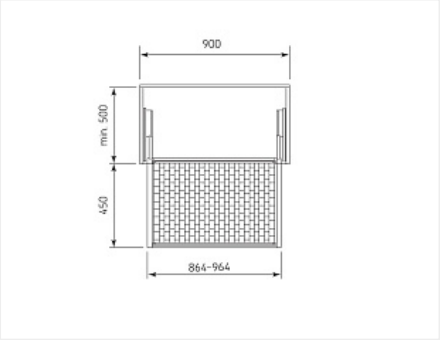

Описание

Корзина для хранения белья снабжена скрытыми шариковыми направляющими с функцией плавного закрывания Silent Fix.
Искуственный ротанг защищает содержимое от загрязнения и обеспечивает циркуляцию воздуха
Регулировка по ширине 100 мм
Нагрузка до 20 кг
Ш xВ x Г 864-964x477x210мм
Минимальная глубина шкафа 500 мм

Состав комплекта:
- направляющие скрытого монтажа левая + правая
- накладки декоративные на направляющие
- рама
- вставка из искуственого ротанга на проволочном каркасе
- крепления для вставки на раму
- шурупы 4x16 16 шт.
- подробная инструкция по монтажу