Стяжка эксцентриковая для плит 16мм, H11,5мм, литая, цинк

Модификации:	**Гайки эксцентриковые**
Параметры модификаций:	**Высота, мм, Толщина плиты, Производитель, Покрытие**
Производитель:	**Китай**
Вид крепежа:	**Стяжки эксцентриковые**
Тип:	**Гайка эксцентриковая**
Материал:	**ZnAl (цинковый сплав)**
Шлиц:	**крест**
Высота, мм:	**11,5**
Диаметр присадки, мм:	**15**
Толщина плиты:	**от 16 мм**
Покрытие:	**цинк**
Количество в упаковке:	**4000 шт**

Код:
112557

Склад

Ваша цена: Розница

3.59 руб./шт

Дополнительные изображения:

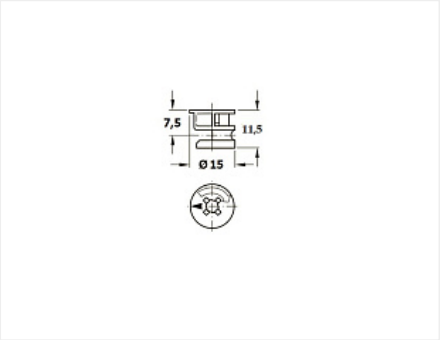

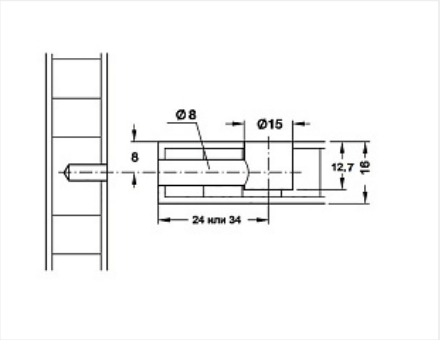

Для сборки вам обязательно понадобится:

Крепеж разный

Описание

226

Обязательные комплектующие

Код		Название	Цена за единицу
127722		Шток ввинчиваемый, зажимной, сталь / черный пластик, M5/11/34мм, саморез	1.69 руб.
121909		Шток ввинчиваемый, зажимной, сталь / пластик, M5/11/34мм, саморез	1.89 руб.
121910		Шток двойной 34/16/34, d=8мм, сталь	30.71 руб.
112555		Шток ввинчиваемый, зажимной, стальной, M6/8/34мм, метрический M6	3.65 руб.
112556		Шток ввинчиваемый, зажимной, стальной, M5/11/34мм, саморез	2.15 руб.

Сопутствующие товары

Код		Название	Цена за единицу
102762		Сверло Форстнера Мастер 3D, 15x70 правое	1 569.75 руб.

Аналоги

Код		Название	Цена за единицу
101363		Коническая стяжка D10, 45 мм, комплект	13.59 руб.
121911		Стяжка эксцентриковая для плит 16мм, литая, цинк	3.99 руб.
120288		Эксцентриковая стяжка Minifix 15 для плит от 16 мм, без покрытия, Art. 262.26.999, HAFELE	8.38 руб.
115119		Эксцентриковая стяжка Rastex 15 для плит 15/16 мм, без покрытия, Art. 9059487, Hettich	11.85 руб.