Винт с плоской головкой, внутренний шестигранник М6х110, цинк

Модификации:	**Винт с плоской головкой**
Параметры модификаций:	**Длина, мм**
Производитель:	**Китай**
Вид крепежа:	**Винты и гайки**
Тип:	**Винт**
Материал:	**сталь оцинкованная**
Тип головки:	**плоская**
Шлиц:	**шестигранный**
Длина, мм:	**110**
Диаметр резьбы, мм:	**6**
Количество в упаковке:	**1000 шт**

Код:
112863

Склад

Ваша цена: Розница

11.22 руб./шт

Дополнительные изображения:

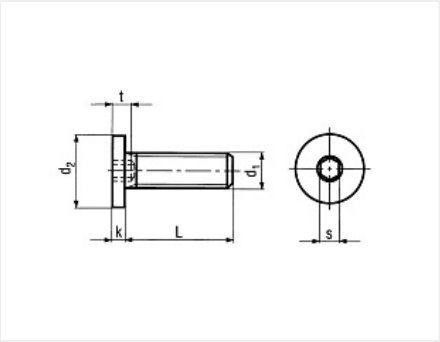

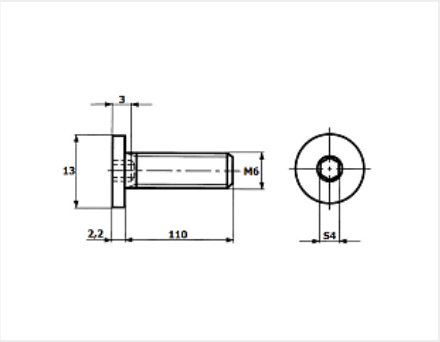

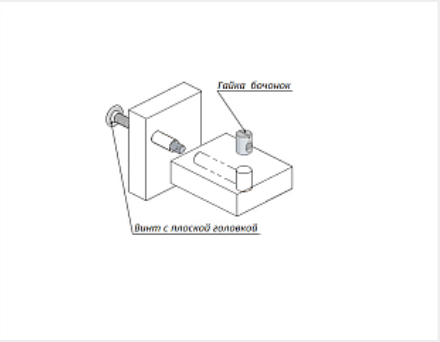

Описание

Винт с плоской головкой, внутренний шестигранник М6х110 изготовлен из углеродистой стали и покрыт белым цинком. Шлиц шестигранный 4 мм.
Использование винтов позволяет соединять мебельные элементы, изготовленные не только из натуральной древесины, но также из продуктов ее переработки – МДФ и ДСП.
Ответной частью для винта может служить гайка врезная, гайка бочонок или гайка эриксона с резьбой М6.
Конструкции с данным крепежём, могут быть многократно разобраны и собраны, без ущерба для прочности соединения.

Сопутствующие товары

Код		Название	Цена за единицу
117528		Гайка Эриксона с плоской головкой М6	8.02 руб.

103301		Держатель для бит магнитный 10мм / 23мм, Мастер 3D	954.45 руб.