Ручка мебельная, кнопка 5033-06, Китай, металл, хром

Модификации:	**кнопка 5033**
Параметры модификаций:	**Цвет**
Производитель:	**Китай**
Серия:	**Модерн**
Материал:	**ZnAl (цинковый сплав)**
Модель:	**Кнопка**
Цвет:	**хром**
Количество в упаковке:	**500 комп.**

Код:
181105

Склад

Ваша цена: Розница

130.92 руб./комп.

Дополнительные изображения:

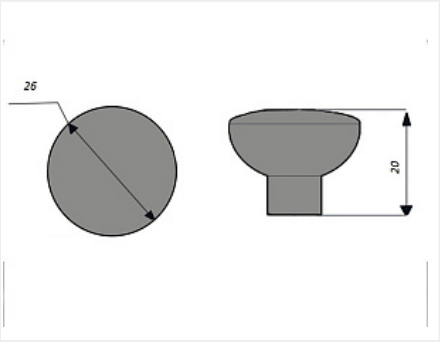

Для сборки вам обязательно понадобится:

Ручки мебельные

Обязательные комплектующие

Код		Название	Цена за единицу
181003		Ручка мебельная, дуга Kalin 5015-06, Китай, металл, 96 мм, хром	127.97 руб.
181021		Ручка мебельная, скоба Elif 5007-06, Китай, металл, 96 мм, хром	81.84 руб.
113927		Ручка мебельная, скоба RS037CP 128 мм, Китай, хром	164.34 руб.

Сопутствующие товары

Код		Название	Цена за единицу
119227		Винт с полукруглой головкой M4x20 DIN967	1.53 руб.
110676		Винт с полукруглой головкой M4x25 DIN967	1.35 руб.
103179		Винт с полукруглой головкой M4x30 DIN967	2.39 руб.
119431		Винт с полукруглой головкой M4x20-45 универсальный DIN967	2.98 руб.
142147		Шайба пластмассовая под M4, белый (1000 шт)	214.64 руб.
142146	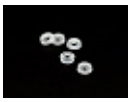	Шайба пластмассовая под M4, прозрачный (1000 шт)	216.09 руб.