Светильник LED линейный Lania, 500мм, 12V, 10W, 600Лм, теплый свет 3000K

Производитель:	**GLS**
Серия:	**Lania**
Тип света:	**Светодиодный (LED)**
Тип:	**Линейный светильник**
Цвет:	**белый**
Тип монтажа:	**накладной**
Напряжение питания, V / В (Вольт):	**12**
Оттенок (цветовая температура):	**теплый 3000K**
Включение:	**Приобретается дополнительно**
Диммирование:	**да (с дополнительным диммером)**
Форма:	**прямоугольная**
Класс защиты IP:	**IP20**
Количество в упаковке:	**1 комп.**

Код: 121982 Артикул: 04.010.21.311

Распродажа

Ваша цена: Розница

1 495.39 руб./комп.

Дополнительные изображения:

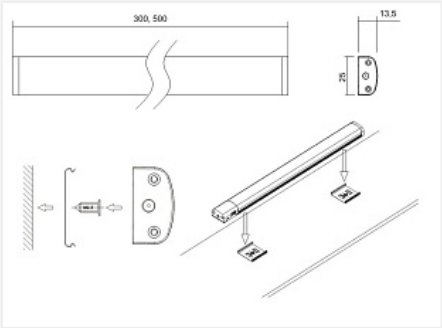

Для сборки вам обязательно понадобится:

Светильники и управление светом

Описание

Линейный светодиодный светильник .
Область применения:
• декоративная подсветка кухонной мебели, барных стоек и др.

• декоративная подсветка торгового оборудования, витрин, стеллажей и др.
• подсветка офисной мебели

Технические характеристики:
Мощность: 10W
Световой поток 600Лм
Питание: 12V
Степень защиты: IP20

Крепление осуществляется двумя способами:
- на металлические клипсы прикручиваемые к поверхности мебели шурупами. Положение клипс регулируется по длине светильника.
- при помощи магнитных полос фиксируемых на поверхности мебели двухсторонним скотчем. Положение магнитов на регулируется по длине светильника.

В комплект светильника входит коннектор для соединения встык и комплект крепежа.
Включение осуществляется мастер светильником с сенсором.
Общая длина светильников не более 2 метров.

Обязательные комплектующие

Код		Название	Цена за единицу
121941		Шнур питания для TCW / TOSSA / LANIA 12V/50W, 2 м, (3.5x1.35DC папа), белый	202.98 руб.
119249		Блок питания LED 12V/ 30W, IP20	1 825.36 руб.