Светильник LED линейный Lania, 300мм, 12V, 6W, 360Лм, теплый свет 3000K

Количество в упаковке: **1 шт**

Код: 121983
Артикул: 04.010.19.311

Распродажа

Ваша цена: Розница

1 201.15 руб./шт

Дополнительные изображения:

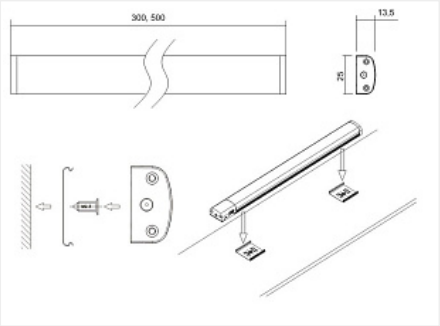

Для сборки вам обязательно понадобится:

Светильники и управление светом

Описание

Линейный светодиодный светильник.
Область применения:
• декоративная подсветка кухонной мебели, барных стоек и др.
• декоративная подсветка торгового оборудования, витрин, стеллажей и др.
• подсветка офисной мебели

Технические характеристики:
Мощность: 6W
Световой поток 360Лм
Питание: 12V
Степень защиты: IP20

Крепление осуществляется двумя способами:
- на металлические клипсы прикручиваемые к поверхности мебели шурупами. Положение клипс регулируется по длине светильника.
- при помощи магнитных полос фиксируемых на поверхности мебели двухсторонним скотчем. Положение магнитов на регулируется по длине светильника.

В комплект светильника входит коннектор для соединения встык и комплект крепежа.
Включение осуществляется мастер светильником с сенсором.
Общая длина светильников не более 2 метров.

Обязательные комплектующие

Код		Название	Цена за единицу
121941		Шнур питания для TCW / TOSSA / LANIA 12V/50W, 2 м, (3.5x1.35DC папа), белый	202.98 руб.
119249		Блок питания LED 12V/ 30W, IP20	1 825.36 руб.