Монтажная планка для Integra 2-Ways H=2 с еврошурупом Art. 525B16M502B0000, FGV

Эксц. рег-ка высоты на планке:	**нет**
Производитель:	**FGV**
Серия:	**Integra 2-Ways**
Тип монтажа:	**Clip-on**
Количество в упаковке:	**500 комп.**

Код: 122502 Артикул: 525B16M502B0000

Склад

Ваша цена: Розница

25.78 руб./комп.

Дополнительные изображения:

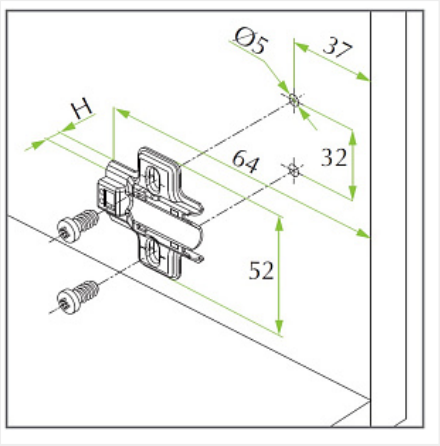

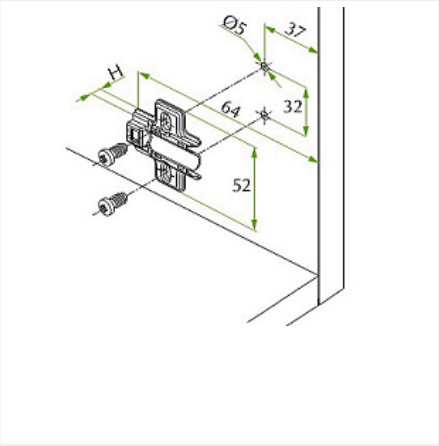

Описание

- В комплект входят два предустановленных шурупа
- Материал: Сталь никелированная