Петля QS Mini Slide On для стекла для фальшпанели 90* Art. 51.QS51.23.90, FGV

Материал двери:	**Стекло**
Эксц. рег-ка высоты на планке:	**нет**
Регулировка наложения, мм:	**±2**
Регулировка по глубине, мм:	**±2.5**
Регулировка по высоте, мм:	**±2.0**
Производитель:	**FGV**
Серия:	**QS mini**
Наложение:	**вкладная**
Плавное закрывание:	**нет**
Тип монтажа:	**Slide-on**
Угол установки:	**180°**
Угол открывания:	**105°**
Толщина боковины:	**Для стандартных боковин**
Диаметр чашки, мм:	**26**
Эксц. рег-ка глубины на петле::	**нет**
Толщина двери, мм:	**04-5**
Количество в упаковке:	**1 шт**

Код: 119481 Артикул: 51.QS51.23.90

Склад

Ваша цена: Розница

101.43 руб./шт

Дополнительные изображения:

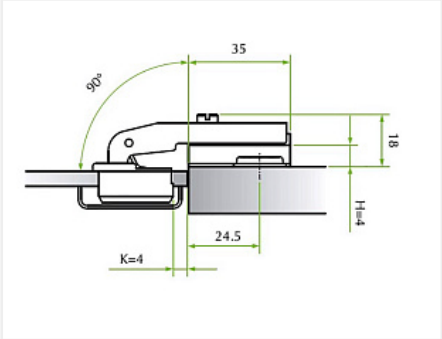

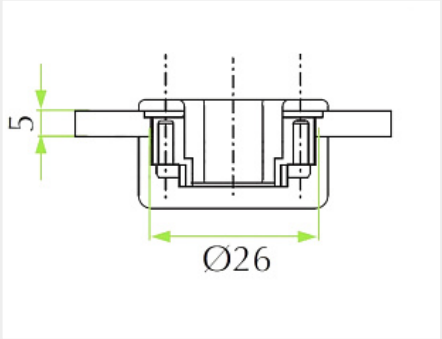

Для сборки вам обязательно понадобится:

Петли четырехш арнирные

Описание

Минипетля для стекла для фальшпанели
Угол установки: 180*
Угол открывания: 95*
Диаметр чашки, мм: 26
Монтажная планка: Рекомендуемая H4
Плавное закрывание: нет
Монтаж: slide on
Толщина фасада, мм: 4-5
Материал: сталь никелированная, пластик
Примечание: декоративные заглуши приобретаются отдельно

Обязательные комплектующие

Код		Название	Цена за единицу
119474		Заглушка декоративная QS Mini круглая в к-те со вставкой и винтами, хром Art. 51.0150.05.01R.00, FGV	60.24 руб.
119477		Монтажная планка QS Mini Slide On H=4 под саморез Art. 52.0301.M5.04.1, FGV	14.48 руб.
119473		Заглушка декоративная QS Mini круглая в к-те со вставкой и винтами, матовый хром Art. 51.0150.0G.01R.00, FGV	66.30 руб.

Сопутствующие товары

Код		Название	Цена за единицу
112932		Амортизатор для плавного закрывания двери, серый, со скрытым креплением	48.05 руб.
110265		Амортизатор для плавного закрывания двери, белый, SFD-009	52.26 руб.
122699		Нажимной толкатель FGV OneTouch (без магнита), длинный ход 40mm с креплением Art. 59.5420.P6.40.000, FGV	248.39 руб.
101372		Нажимной толкатель фасадов с демпфером на конце, длинный ход 37мм, врезной, белый 22N, d10	143.94 руб.
101373		Нажимной толкатель фасадов с демпфером на конце, длинный ход 37мм, врезной, темно-серый 22N, d10	143.94 руб.