Петля MS Slide On карусельная 90*+25* Art. 51.MS83.M5.35.0, FGV

Материал двери:	**ДСП/МДФ/Дерево**
Эксц. рег-ка высоты на планке:	**нет**
Производитель:	**FGV**
Серия:	**MS Slide on**
Плавное закрывание:	**опционально**
Тип монтажа:	**Slide-on**
Угол установки:	**270°**
Угол открывания:	**110°**
Толщина фасада:	**Для стандартных фасадов**
Толщина боковины:	**Для стандартных боковин**
Диаметр чашки, мм:	**35**
Эксц. рег-ка глубины на планке::	**нет**
Присадка чашки, мм:	**48**
Толщина двери, мм:	**16-26**
Количество в упаковке:	**250 шт**

Код: 119456 Артикул: 51.MS83.M5.35.0

Склад

Ваша цена: Розница

219.73 руб./шт

Дополнительные изображения:

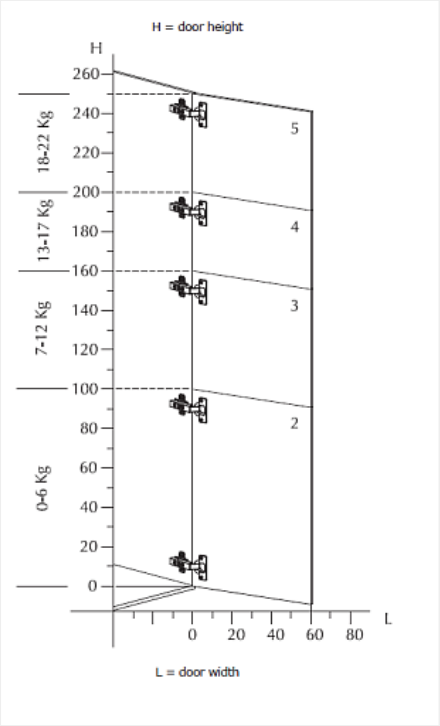

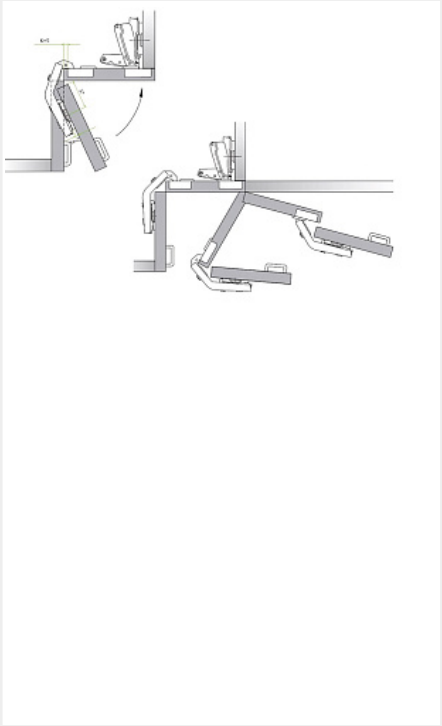

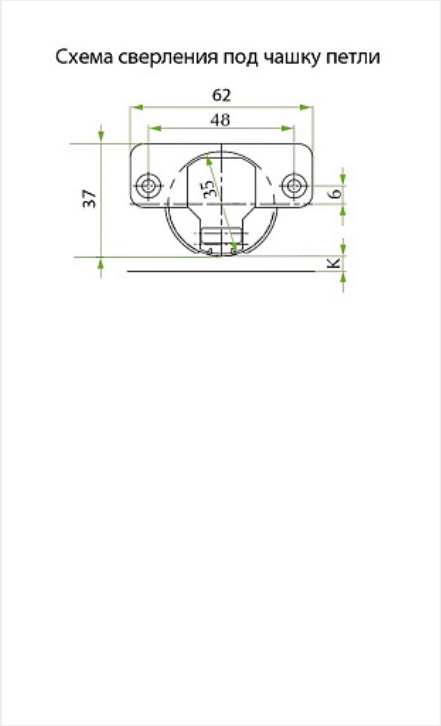

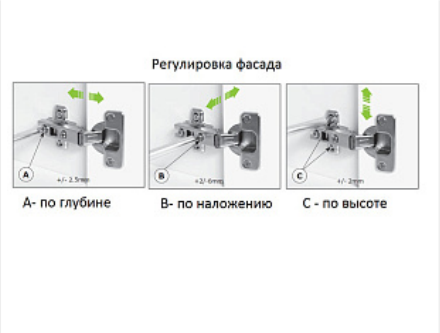

Для сборки вам обязательно понадобится:

Шурупы

Петли четырехш арнирные

Описание

Петля карусельная
Угол установки: 270*
Угол открывания: 135*
Диаметр чашки, мм: 35
Присадка чашки, мм: 48
Глубина чашки, мм: 11,3
Монтажная планка: Рекомендуемая H2
Плавное закрывание: нет
Монтаж: slide on
Толщина фасада, мм: 16-26
Материал: сталь никелированная

Обязательные комплектующие

Код		Название	Цена за единицу
119732		Шуруп по дереву и ДСП потай PZ 4x16 пакет 100 шт.	106.29 руб.
111192		Шуруп по дереву и ДСП потай PZ 4x16 (1000 шт.) оцинков.	532.66 руб.
119446		Монтажная планка Genios Slide On H=2 с еврошурупами 6,3x14 Art. 52.0216.M5.02.C, FGV	28.32 руб.
119445		Монтажная планка Genios Slide On H=2 под саморез Art. 52.0201.M5.02.1, FGV	19.44 руб.

Сопутствующие товары

Код		Название	Цена за единицу
112932		Амортизатор для плавного закрывания двери, серый, со скрытым креплением	48.05 руб.
110265		Амортизатор для плавного закрывания двери, белый, SFD-009	52.26 руб.
119443		Доводчик в чашку Alfa Art. 59.0620.05.0000, FGV	249.92 руб.
122699		Нажимной толкатель FGV OneTouch (без магнита), длинный ход 40mm с креплением Art. 59.5420.P6.40.000, FGV	248.39 руб.
101372		Нажимной толкатель фасадов с демпфером на конце, длинный ход 37мм, врезной, белый 22N, d10	143.94 руб.
101373		Нажимной толкатель фасадов с демпфером на конце, длинный ход 37мм, врезной, темно-серый 22N, d10	143.94 руб.