# Внутренняя организация OrgaStore 820 для InnoTerch Atira, KB600, белый, Art.9194852, Hettich

| | |
|---|---|
| Подходит в ящик: | **Hettich InnoTech Atira** |
| Art.Hettich 2020: | **9194852** |
| Производитель: | **Hettich** |
| Серия: | **OrgaStore 820** |
| Тип: | **Разделители для ящиков** |
| Материал: | **алюминий / пластик** |
| Цвет: | **белый** |
| Количество в упаковке: | **1 шт** |

Код: 120841 Артикул: 9194852

**Под заказ**

Ваша цена: Розница

5 504.48 руб./шт

Дополнительные изображения:

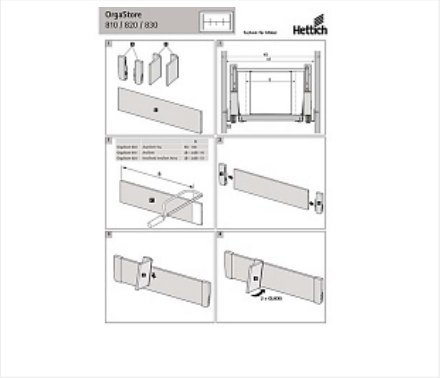


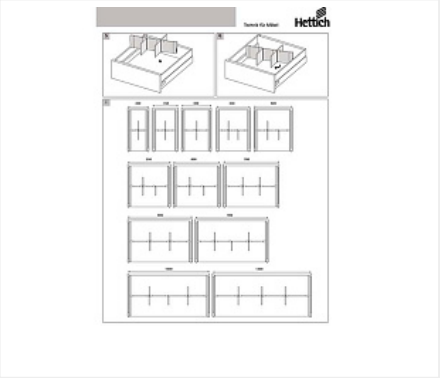


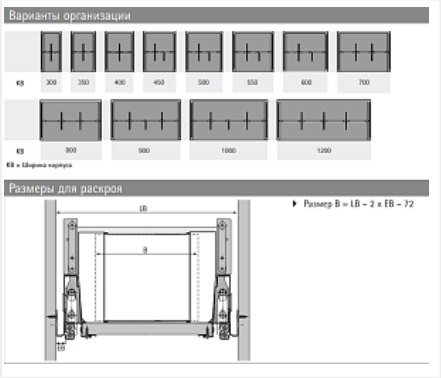


## Описание

1Для стандартной ширины корпуса
2Для различной ширины корпуса путем нарезки профиля под размер
3Для номинальной длины от 300 мм
4Пластик, цвет белый

Состав комплекта:

- 1 алюминиевый профиль с пластиковыми адаптерами
- Разделительные элементы из пластика

Инструкция по установке Hettich