Внутренняя организация OrgaStore 820 для InnoTerch Atira, KB800, серый, Art.9194844, Hettich

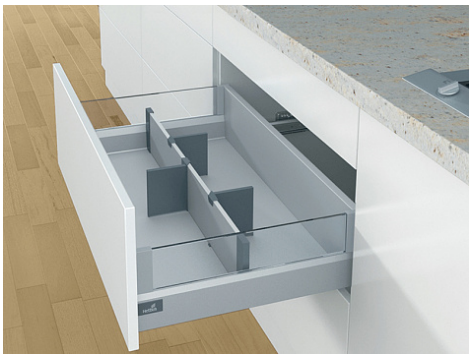

Подходит в ящик:	**Hettich InnoTech Atira**
Art.Hettich 2020:	**9194844**
Производитель:	**Hettich**
Серия:	**OrgaStore 820**
Тип:	**Разделители для ящиков**
Материал:	**алюминий / пластик**
Цвет:	**серый**
Количество в упаковке:	**1 шт**

Код: 120821 Артикул: 9194844

Под заказ

Ваша цена: Розница

7 706.28 руб./шт

Дополнительные изображения:

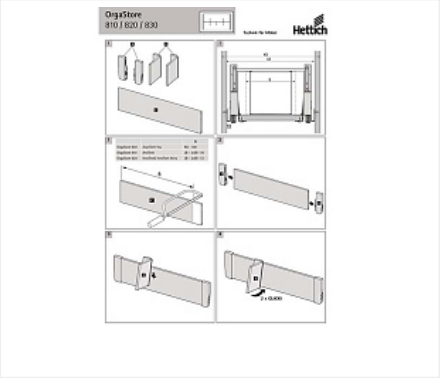

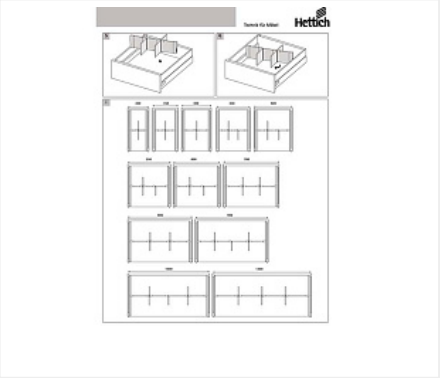

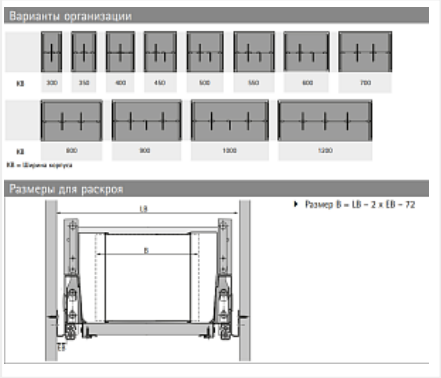

Описание

1Для стандартной ширины корпуса
2Для различной ширины корпуса путем нарезки профиля под размер
3Для номинальной длины от 300 мм
4Пластик, цвет серый

Состав комплекта:

- 1 алюминиевый профиль с пластиковыми адаптерами
- Разделительные элементы из пластика

Инструкция по установке Hettich