Стяжка однокомпонентная SC 8/60, Art. 262.11.117, HAFELE

Производитель:	**Hafele**
Вид крепежа:	**Стяжки однокомпонентные, Стяжки эксцентриковые**
Материал:	**сталь / пластик**
Шлиц:	**шестигранный**
Длина, мм:	**60**
Диаметр присадки, мм:	**8**
Количество в упаковке:	**100 шт**

Код: 123268 Артикул: 262.11.117

Склад

Ваша цена: Розница

58.23 руб./шт

Дополнительные изображения:

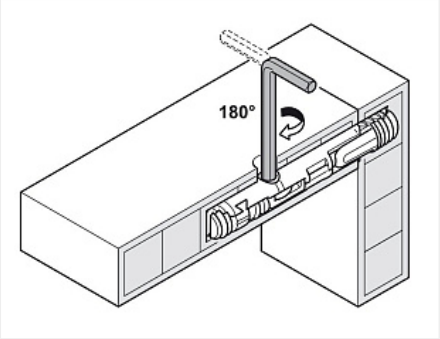

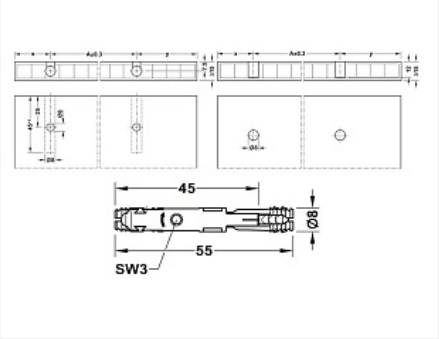

используется только с ДСП, ЛДСП

Описание

Однокомпонентная стяжка для корпуса мебели. Является идейным продолжением стяжки эксцентриковой. Устанавливается в ЛДСП в отверстия диаметром 8 мм, через монтажное отверстие, ключом SW3 производится активация поворотом на 180 градусов. При повороте ключа происходит синхронное расширение и фиксация. Следы крепежа стяжки однокомпонетной малозаметны.

Видео обзор

Сопутствующие товары

Код	Название	Цена за единицу
103358	Ключ шестигранный L 3мм	3.22 руб.
103289	Сверло по дереву Мастер 3D MaxMaster 8,0x110	858.90 руб.