Минипетля STAR MINI накладная 110* , изгиб 0 мм, 38AX Art. 1013101112, Samet

Материал двери:	**ДСП/МДФ/Дерево**
Эксц. рег-ка высоты на планке:	**нет**
Производитель:	**Samet**
Серия:	**STAR MINI**
Наложение:	**накладная**
Плавное закрывание:	**нет**
Тип монтажа:	**Slide-on**
Угол установки:	**90°**
Угол открывания:	**110°**
Толщина фасада:	**Для стандартных фасадов**
Толщина боковины:	**Для стандартных боковин**
Диаметр чашки, мм:	**26**
Эксц. рег-ка глубины на петле::	**нет**
Присадка чашки, мм:	**38**
Глубина чашки, мм:	**10.2**
Количество в упаковке:	**500 шт**

Код: 101687 Артикул: 1013101112

Склад

Ваша цена: Розница

46.87 руб./шт

Дополнительные изображения:

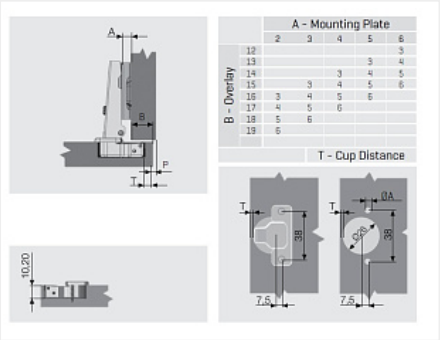

Для сборки вам обязательно понадобится:

Петли четырехш арнирные

Шурупы

Обязательные комплектующие

Код	Название	Цена за единицу

101688		Монтажная планка для петли STAR MINI, дистанция 2 мм, с еврошурупом 6,3x10, Art. 102322212, Samet	30.16 руб.
119732		Шуруп по дереву и ДСП потай PZ 4x16 пакет 100 шт.	106.29 руб.
111192		Шуруп по дереву и ДСП потай PZ 4x16 (1000 шт.) оцинков.	532.66 руб.

Сопутствующие товары

Код	Название	Цена за единицу
101372		Нажимной толкатель фасадов с демпфером на конце, длинный ход 37мм, врезной, белый 22N, d10	143.94 руб.
101373		Нажимной толкатель фасадов с демпфером на конце, длинный ход 37мм, врезной, темно-серый 22N, d10	143.94 руб.