Стяжка-полкодержатель SYSTEM 6 DROP ON, магнолия, Art. 006383-823-001, Titus

Модификации:	**Стяжка-полкодержатель**
Параметры модификаций:	**Тип корпуса, Цвет, Материал корпуса, Производитель**
Серия фурнитуры:	**System 6**
Материал корпуса:	**пластик**
Тип корпуса:	**круглый**
Производитель:	**Titus**
Вид крепежа:	**Стяжки-полкодержатели**
Тип:	**Корпус**
Материал:	**ZnAl / пластик**
Шлиц:	**крест**
Цвет:	**магнолия**
Количество в упаковке:	**250 шт**

Код: 100871 Артикул: 006383-823-001

Склад

Ваша цена: Розница

26.93 руб./шт

Дополнительные изображения:

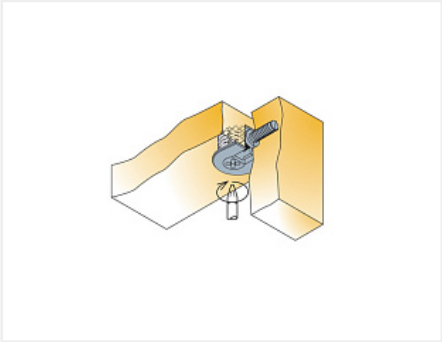

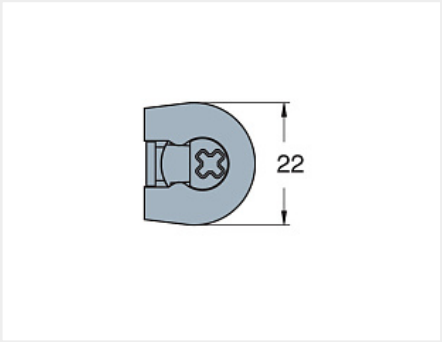

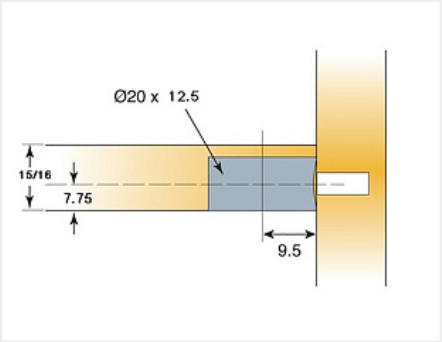

Для сборки вам обязательно понадобится:

Крепеж разный

Описание

- цвет магнолия
- шлиц Philips
- диаметр эксцентрика 20 мм.
- толщина панели 16 мм.
- способ установки – сверху

• для отверстия 20x12,5 мм.
• глубина сверления под эксцентрик 12,5 мм.
• материал – цинковый сплав и пластик
• серия фурнитуры – System 6
• Количество в мастер упаковке – 2500 шт.
• Вес мастер упаковки – 17,1 кг.
• Страна производителя Словения

Обязательные комплектующие

Код		Название	Цена за единицу
100874		Шток ввинчиваемый SYSTEM 6, 6,3x8 мм, Art. 006402-885-300, Titus	6.67 руб.
100875		Шток ввинчиваемый SYSTEM 6, 6,3x11,5 мм, Art. 006406-885-300, Titus	7.19 руб.

Сопутствующие товары

Код		Название	Цена за единицу
102763		Сверло Форстнера Мастер 3D, 20x70 правое	1 492.05 руб.