Светильник LED линейный Line 1E 220В, 12Вт, 870x23x33мм, с сет каб. 1м, 870-1060 Лм, свет белый 4000K

Производитель:	**GLS**
Серия:	**Line**
Тип света:	**Светодиодный (LED)**
Тип:	**Линейный светильник**
Тип монтажа:	**накладной**
Напряжение питания, V / В (Вольт):	**220**
Оттенок (цветовая температура):	**нейтральный 4000K**
Включение:	**Выключатель механический**
Форма:	**прямоугольная**
Класс защиты IP:	**IP20**
Количество в упаковке:	**1 комп.**

Код: 100684 Артикул: 04.108.37.411

Склад

Ваша цена: Розница

1 034.40 руб./комп.

Дополнительные изображения:

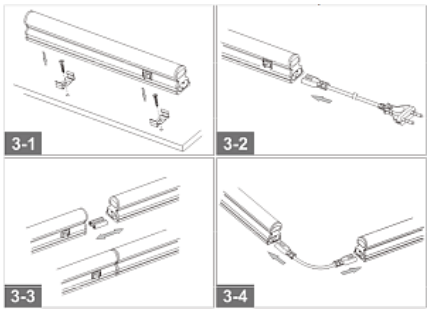

Описание

Область применения:
• декоративная подсветка кухонной мебели, барных стоек и др.
• декоративная подсветка торгового оборудования, витрин, стеллажей и др.
• подсветка офисной мебели
Комплектность:светильник, крепления, коннектор для соединения светильников встык, , заглушка для неиспользуемого порта.

Технические характеристики:
Мощность: 12W
Световой поток 870Лм
Питание: 220V
Степень защиты: IP20
С помощью коннекторов можно стыковать светильники. При этом суммарная мощность одновременно включенных в цепь светильников не должна превышать 100W). Комплектация:

- жесткий коннектор
- заглушка
- клипсы крепления, комплект крепежа
- провод 1м с вилкой
- провод соединительный 0,15м
- руководство по эксплуатации