Ручка мебельная, скоба MAGICA RS198GC.4/96, 96мм, карамельное золото, Boyard

Модификации:	**скоба MAGICA**
Параметры модификаций:	**Цвет, Межцентровое расстояние, мм**
Производитель:	**Boyard**
Серия:	**Модерн**
Материал:	**ZnAl (цинковый сплав)**
Модель:	**Скоба**
Межцентровое расстояние, мм:	**96**
Цвет:	**карамельное золото**
Количество в упаковке:	**25 шт**

Код: 195891 Артикул: RS198GC.4/96

Склад

Ваша цена: Розница

257.75 руб./шт

Дополнительные изображения:

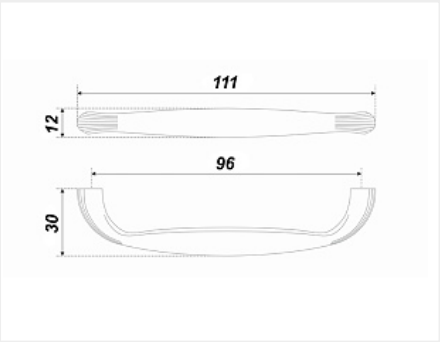

Описание

Стильная, аккуратная и изящная ручка MAGICA магическим образом сочетается с разнообразными стилями – будь то классика, vintage или romantica. Широкая цветовая палитра модели позволяет подбирать ее к фасадам разных цветов, текстур и материалов. В цвете Брашированная старинная латунь (BAB) и Брашированная старинная медь (BAC) MAGICA будет хорошо смотреться на темных и светлых фасадах теплых, древесных оттенков с фактурной проработкой. Холодный цвет Черненый старинный цинк (BAZ) особенно раскроется на белой патинированной мебели. Обтекаемая форма ручки настолько эргономична, что к ней хочется прикасаться вновь и вновь. Скоба MAGICA поддерживает современный мебельный тренд на фурнитурные пары и может быть дополнена кнопкой в соответствующем цвете: RC118BAB, RC118BAC и RC118BAZ.4. В тандеме модели способны сделать стильным и благородным даже простой мебельный гарнитур.