Ручка мебельная, кнопка MAGICA RC118GC.4, карамельное золото, Boyard

Модификации:	**кнопка MAGICA**
Параметры модификаций:	**Цвет**
Производитель:	**Boyard**
Серия:	**Классика**
Материал:	**ZnAl (цинковый сплав)**
Модель:	**Кнопка**
Цвет:	**карамельное золото**
Количество в упаковке:	**20 шт**

Код: 195847 Артикул: RC118GC.4

Склад

Ваша цена: Розница

213.65 руб./шт

Дополнительные изображения:

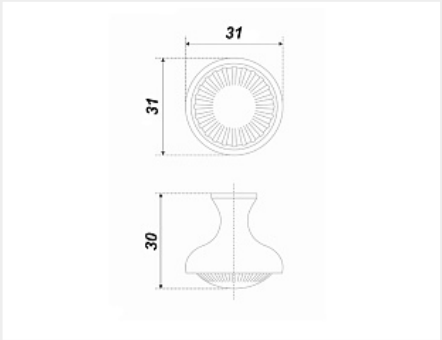

Описание

Ручка-кнопка MAGICA – это небольшая, элегантная модель, «магия» которой заключается в утонченных формах и универсальности применения. Модель может использоваться для любого вида мебели: от небольших выдвижных ящиков в прихожей до распашных кухонных модулей, а также сочетаться с разнообразными стилями – будь то классика, vintage или romantica. Обтекаемая форма кнопки настолько эргономична, что к ней хочется прикасаться вновь и вновь. Модель MAGICA поддерживает современный мебельный тренд на фурнитурные пары и выполнена не только в виде кнопки, но и скобы RS198. Кнопка RC118 может быть дополнена скобой RS198 в соответствующем цвете: RC118BAB, RC118BAC и RC118BAZ.4. В тандеме ручки способны сделать стильным и благородным даже простой мебельный гарнитур.