Ручка мебельная, скоба ADAGIO RS452BL.4/128, 128мм, черный, Boyard

Модификации:	**скоба ADAGIO**
Параметры модификаций:	**Цвет**
Производитель:	**Boyard**
Серия:	**Классика**
Материал:	**ZnAl (цинковый сплав)**
Модель:	**Скоба**
Межцентровое расстояние, мм:	**128**
Цвет:	**черный**
Количество в упаковке:	**15 шт**

Код:	Артикул:
195908	RS452BL.4/128

Склад

Ваша цена: Розница

431.12 руб./шт

Дополнительные изображения:

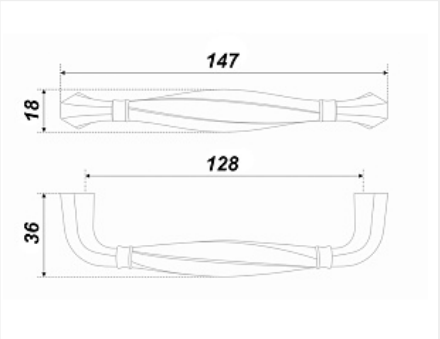

Описание

Модель ADAGIO — это воплощение той классики, которая идет в ногу со временем и чуть-чуть его опережает. Модель создана для изысканный, аристократичный и респектабельной мебели. Плавные линии, темная цветовая палитра, в которой отразилось время, добавят роскоши и элегантности гарнитуру. Ручка ADAGIO представлена в четырех насыщенных оттенках — Брашированная старинная медь (BAC), Старинная латунь (AB), Матовая брашированная старинная бронза (MBAB) и Чёрный матовый (BL). Цвета AB, BAC и MBAB будут хорошо смотреться на классической мебели темных и светлых древесных оттенков с фактурной проработкой. Модель в оттенке BL прекрасно встанет на светлые гарнитуры в неоклассическом стиле.