Ручка мебельная, скоба LINK RS321BN.5/160, 160мм, черный никель, Boyard

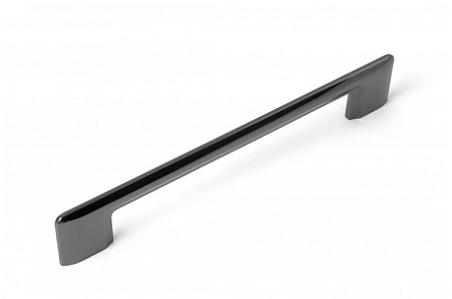

Модификации:	**скоба LINK**
Параметры модификаций:	**Межцентровое расстояние, мм**
Производитель:	**Boyard**
Серия:	**Модерн**
Материал:	**ZnAl (цинковый сплав)**
Модель:	**Скоба**
Межцентровое расстояние, мм:	**160**
Цвет:	**черный никель**
Количество в упаковке:	**25 шт**

Код: 195903 Артикул: RS321BN.5/160

Акция

Ваша цена: Розница

981.45 руб./шт

Дополнительные изображения:

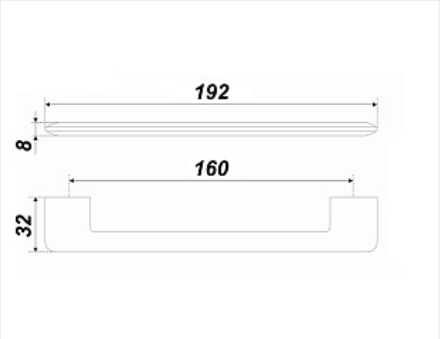

Описание

Модный глянец в строгом воплощении. Прямая и устойчивая скоба создана для претенциозной мебели, с отдельным вниманием к экстерьеру, идеальной гармонии линий, глубокому оттенку и дорогому равномерному блеску. LINK вкладывает в мебельный сюжет максимально стильный подтекст, дополняя и подчёркивая интерьер.