Ручка мебельная, скоба ADAGIO RS452BAC.4/128, 128мм, старинная медь, Boyard

Количество в упаковке: **15 шт**

Код: 195907
Артикул: RS452BAC.4/128

Под заказ

Ваша цена: Розница

372.26 руб./шт

Дополнительные изображения:

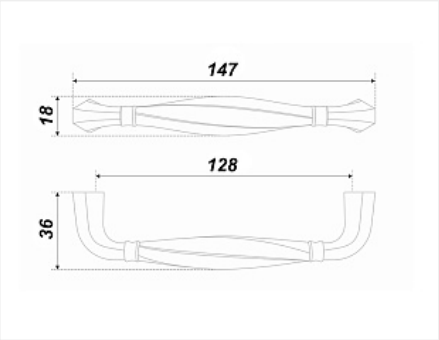

Описание

Модель ADAGIO — это воплощение той классики, которая идет в ногу со временем и чуть-чуть его опережает. Модель создана для изысканный, аристократичный и респектабельной мебели. Плавные линии, темная цветовая палитра, в которой отразилось время, добавят роскоши и элегантности гарнитуру. Ручка ADAGIO представлена в четырех насыщенных оттенках — Браширована старинная медь (BAC), Старинная латунь (AB), Матовая браширована старинная бронза (MBAB) и Чёрный матовый (BL). Цвета AB, BAC и MBAB будут хорошо смотреться на классической мебели темных и светлых древесных оттенков с фактурной проработкой. Модель в оттенке BL прекрасно встанет на светлые гарнитуры в неоклассическом стиле.