Ручка мебельная, кнопка МАЛЕВИЧ RS074BGC.4/32, карамельное золото, Boyard

Производитель:	**Boyard**
Серия:	**Модерн**
Материал:	**ZnAl (цинковый сплав)**
Модель:	**Кнопка**
Межцентровое расстояние, мм:	**32**
Цвет:	**карамельное золото**
Модификации:	**кнопка МАЛЕВИЧ**
Параметры модификаций:	**Цвет**
Количество в упаковке:	**15 шт**

Код: 195868 Артикул: RS074BGC.4/32

Склад

Ваша цена: Розница

384.33 руб./шт

Дополнительные изображения:

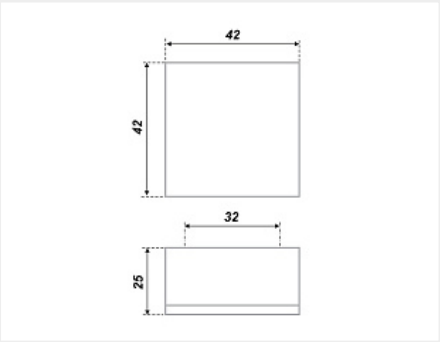

Описание

Ручка МАЛЕВИЧ простой и точной формы идеального квадрата поддержит уравновешенную геометрию минималистичных интерьеров, а также будет гармонично смотреться на строгих гладких фасадах и на мебели в стиле модерн. Ручка RS074, как произведение Малевича: простая на первый взгляд, но несущая глубокий смысл, она найдёт отклик во многих сердцах.