Адаптер OrgaStore 830 для AvanTech YOU, белый, Art.9230269, Hettich

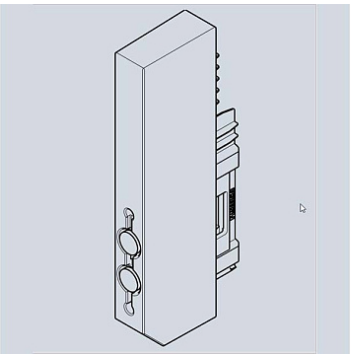

Производитель:	**Hettich**
Серия:	**OrgaStore 830**
Тип:	**Аксессуары для лотков**
Материал:	**пластик**
Цвет:	**белый**
Подходит в ящик:	**Hettich AvanTech YOU**
Min ширина корпуса, мм:	**300**
Количество в упаковке:	**30 шт**

Код: 194811 Артикул: 9230269

Под заказ

Ваша цена: Розница

998.05 руб./шт

Дополнительные изображения:

Для сборки вам обязательно понадобится:

Наполнения для ящиков

Описание

• Для номинальной длины корпуса от 300 мм
• Рекомендуется использование противоскользящего коврика
• Высота 125 мм
• Крепление к алюминиевому профилю без инструментов
• Материал: пластик
• Цвет: белый
Инструкция по установке Hettich

Обязательные комплектующие

Код	Название	Цена за единицу

194808		Профиль OrgaStore 810/830 для AvanTech YOU/ArciTech, L2000, белый, Art.9182249, Hettich	11 866.53 руб.

Сопутствующие товары

Код		Название	Цена за единицу
194814		Разделитель OrgaStore 830 для AvanTech YOU, белый, Art.9182230, Hettich	808.47 руб.