Петля NEO PROFI с эксц. рег. накладная 105* с амортизатором, clip-on, H306A02, BOYARD

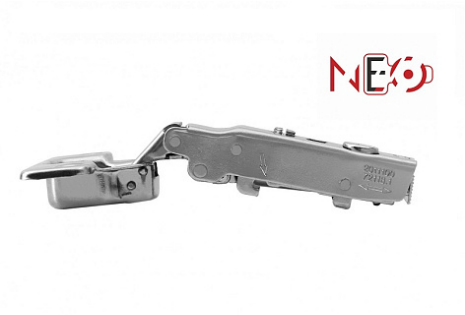

Материал двери:	**ДСП/МДФ/Дерево**
Ход петли:	**Two way (двухходовая)**
Эксц. рег-ка высоты на планке:	**Опционально**
Регулировка наложения, мм:	**0 / +3**
Регулировка по глубине, мм:	**0 / + 4.5**
Производитель:	**Boyard**
Серия:	**NEO**
Наложение:	**накладная**
Плавное закрывание:	**да**
Тип монтажа:	**Clip-on**
Угол установки:	**90°**
Угол открывания:	**105°**
Толщина фасада:	**Для стандартных фасадов**
Толщина боковины:	**Для стандартных боковин**
Диаметр чашки, мм:	**35**
Эксц. рег-ка глубины на петле::	**да**
Присадка чашки, мм:	**48**
Глубина чашки, мм:	**11.3**
Толщина двери, мм:	**15-22**
Количество в упаковке:	**200 шт**

Код: 125482 Артикул: H306A02

Склад

Ваша цена: Розница

136.47 руб./шт

Дополнительные изображения:

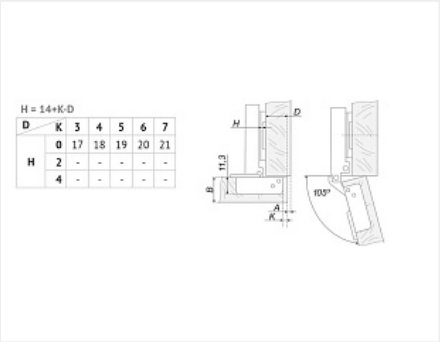

Для сборки вам обязательно понадобится:

Крепеж разный

Шурупы

Петли четырехш арнирные

Описание

Стильная, удобная петля, с «европейской внешностью» и встроенным в корпус эксцентриковым винтом, который позволяет плавно, в одно действие, отрегулировать глубину положения фасада.
Петля предназначена для надежного крепления фасадов толщиной до 22 мм. H306 является двухходовой, с возможностью остановки фасада в полуоткрытом положении.

Петли NEO можно укомплектовать разными видами планок, планки приобретаются отдельно.

Модель входит в линейку современных петель NEO, которая создана в соответствии с международными стандартами для производителей качественной мебели сегментов «средний» и «средний+».

Все петли NEO обладают современным дизайном и улучшенными техническими характеристиками:
комфортный амортизатор с оптимальным углом доведения,
быстрый и простой монтаж Clip-on,
80 000 циклов открывания/закрывания.

Обязательные комплектующие

Код		Название	Цена за единицу
111174		Еврошуруп 6,3x13, потай	0.73 руб.
119732		Шуруп по дереву и ДСП потай PZ 4x16 пакет 100 шт.	106.29 руб.
125474		Монтажная планка NEO с экс. рег. H=2 H5012, BOYARD	33.17 руб.
125472		Монтажная планка NEO H=2 H3012, BOYARD	17.06 руб.
111192		Шуруп по дереву и ДСП потай PZ 4x16 (1000 шт.) оцинков.	532.66 руб.
106888		Монтажная планка NEO с экс. рег. и евровинтами H=2 H5032, BOYARD	46.44 руб.

Сопутствующие товары

Код	Название	Цена за единицу

103526		Заглушка на корпус петель NEO без логотипа H7CP	6.64 руб.
125478		Заглушка на чашку петель NEO H8CP, BOYARD	9.48 руб.
125477		Заглушка на корпус петель NEO с логотипом BOYARD H7CP, Boyard	6.64 руб.
102575		Ограничитель угла открывания для петель до 87*, LIMIT H87, Boyard	18.01 руб.

Аналоги

Код		Название	Цена за единицу
103957		Петля накладная 105* с доводчиком, clip-on, отв. планка H=2 с эксц. регулировкой, с заглушками на чашу и плечо, 4 шурупа, LID	126.39 руб.