Направляющие для ящиков шариковые полного выдвижения 42x250мм, DB4501Zn/250, Boyard

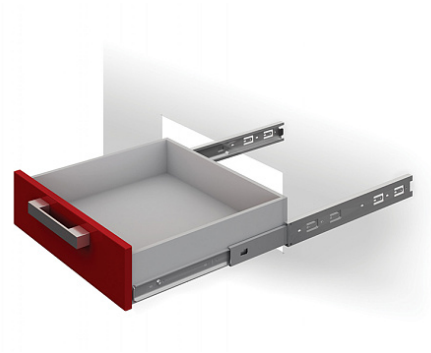

Модификации:	**Шариковые 45мм Boyard**
Параметры модификаций:	**Длина, мм, Тип направляющих**
Производитель:	**Boyard**
Максимальная нагрузка, кг:	**10**
Тип направляющих:	**Без доводчика**
Тип выдвижения:	**полное**
Плавное закрывание:	**нет**
Цвет:	**цинк**
Высота, мм:	**42**
Длина, мм:	**250**
Количество в упаковке:	**15 комп.**

Код: 193507 Артикул: DB4501Zn/250

Склад

Ваша цена: Розница

168.68 руб./комп.

Дополнительные изображения:

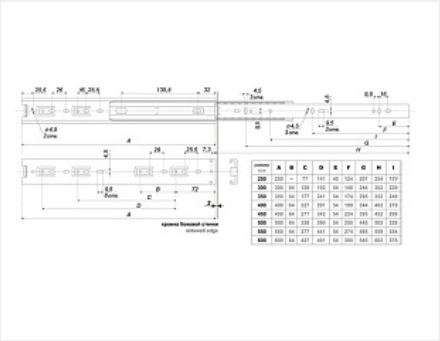

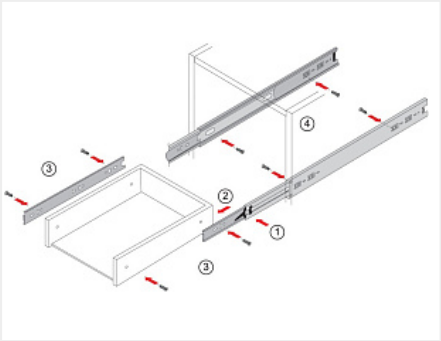

Описание

Материал: сталь
Покрытие: гальваническое
Высота: 42мм
Длина: 300 мм
Максимальная нагрузка: до 25 кг (зависит от монтажной длины)

Аналоги

Код		Название	Цена за единицу
193952		Направляющие для ящиков шариковые полного выдвижения 45x250мм, цинк, LID	311.91 руб.