Направляющие для ящиков шариковые полного выдвижения 42x550мм, DB4501Zn/550, Boyard

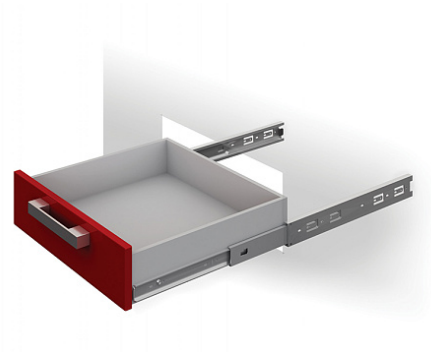

Модификации:	**Шариковые 45мм Boyard**
Параметры модификаций:	**Длина, мм, Тип направляющих**
Производитель:	**Boyard**
Максимальная нагрузка, кг:	**25**
Тип направляющих:	**Без доводчика**
Тип выдвижения:	**полное**
Плавное закрывание:	**нет**
Цвет:	**цинк**
Высота, мм:	**42**
Длина, мм:	**550**
Количество в упаковке:	**15 комп.**

Код: 193513 Артикул: DB4501Zn/550

Склад

Ваша цена: Розница

371.48 руб./комп.

Дополнительные изображения:

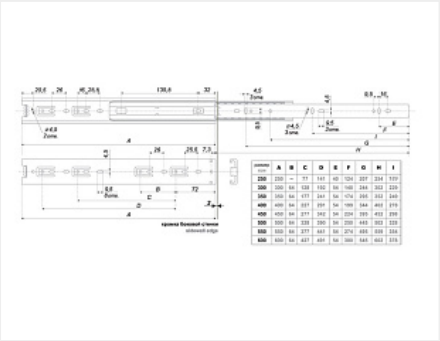

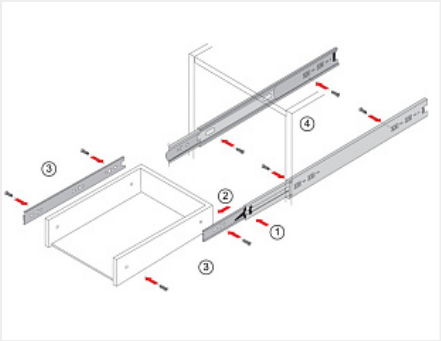

Описание

Материал: сталь
Покрытие: гальваническое
Высота: 42мм
Длина: 300 мм
Максимальная нагрузка: до 25 кг (зависит от монтажной длины)

Аналоги

Код		Название	Цена за единицу
193958		Направляющие для ящиков шариковые полного выдвижения 45x550мм, цинк, LID	700.82 руб.

194422		Направляющие для ящиков шариковые полного выдвижения 550мм, 4502Zn/48/550, цинк	344.85 руб.