Нажимной толкатель фасадов с демпфером, накладной, длинный ход, нержавейка AMF12/SST, Boyard

Ход толкателя:	**длинный ход**
Регулировка зазора, мм:	**5**
Тип монтажа:	**накладной**
Количество в упаковке:	**200 комп.**

Код: 103235 Артикул: AMF12/SST

Склад

Ваша цена: Розница

89.09 руб./комп.

Дополнительные изображения:

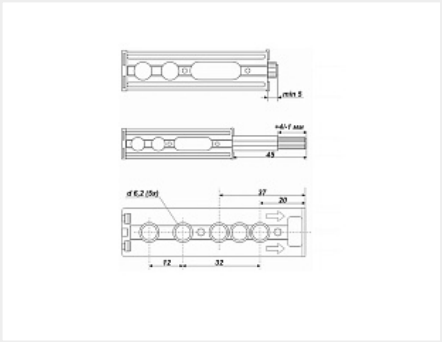

Описание

Для систем Push To Open
Защищен прочным корпусом из нержавеющей стали, который не боится агрессивной среды
Используется с петлями без амортизатора
Длина рабочей части толкателя 40 мм
Регулировка +4/-1 мм
В комплект входит:
- толкатель
- монтажная планка **AMF12 защищен прочным корпусом из нержавеющей стали, который не боится агрессивной среды и завершено, эстетично смотрится во внутреннем пространстве любого шкафчика.**

Сопутствующие товары

Код		Название	Цена за единицу
102368		Адаптер для накладного монтажа врезных толкателей (верх + низ) с крепежом, графит AMF16/GRPH, Boyard	40.76 руб.

Аналоги

Код		Название	Цена за единицу
102158		Нажимной толкатель фасадов с демпфером на конце, длинный ход 37мм, накладной, белый 22N	172.27 руб.