Мебельная опора Boyard GRAND N331GR.2/100, серая

Модификации:	**GRAND опора Boyard**
Параметры модификаций:	**Цвет, Высота, мм, Серия**
Регулировка высоты, мм:	**15**
Цвет RAL:	**RAL 7046**
Производитель:	**Boyard**
Серия:	**GRAND**
Максимальная нагрузка, кг:	**30**
Материал:	**сталь**
Цвет:	**серый**
Высота, мм:	**100**
Количество в упаковке:	**20 шт**

Код: 102792 Артикул: N331GR.2/100

Под заказ

Ваша цена: Розница

449.65 руб./шт

Дополнительные изображения:

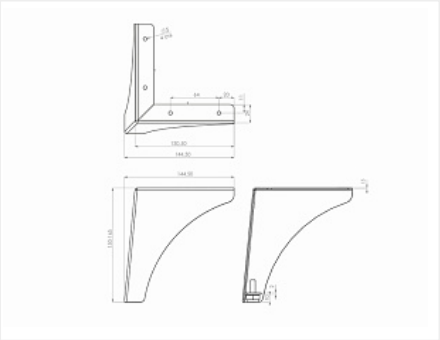

Описание

Boyard GRAND N331 — опора для мебели малых форм, выполненная из прочной стали в стойком полимерно-порошковом покрытии. N331 успешно прошла испытания на антикоррозийную устойчивость, что означает сохранение целостности покрытия на протяжении всего срока службы мебели.

Одна опора GRAND N331 выдерживает нагрузку до **30 килограмм** и имеет возможность регулировки по высоте 15 мм, актуальную в условиях неровных полов.

Сварные швы изделий тщательно отшлифованы снаружи и внутри углов.

Модель **отлично подойдет к мебели в стиле лофт и гранж** и другим современным стилям.

В комплект входит: опора (1 шт.), регулировочный болт-опора (1 шт.), саморезы для крепления 3,5 x 16 (4 шт.).

Модель поставляется в **индивидуальной фирменной упаковке** BOYARD.