Мебельная опора Boyard VIVA N333GR.2/150, серая

Модификации:	**VIVA опора Boyard**
Параметры модификаций:	**Цвет, Высота, мм, Серия**
Регулировка высоты, мм:	**15**
Цвет RAL:	**RAL 7046**
Производитель:	**Boyard**
Серия:	**VIVA**
Максимальная нагрузка, кг:	**30**
Материал:	**сталь**
Цвет:	**серый**
Высота, мм:	**150**
Количество в упаковке:	**20 шт**

Код: 103864 Артикул: N333GR.2/150

Под заказ

Ваша цена: Розница

514.90 руб./шт

Дополнительные изображения:

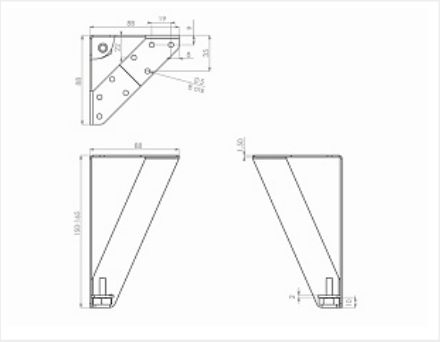

Описание

Boyard Viva N333 — V-образная опора для мебели малых форм, выполненная из прочной стали в стойком полимерно-порошковом покрытии. N333 успешно прошла испытания на антикоррозийную устойчивость, что означает сохранение целостности покрытия на протяжении всего срока службы мебели.

Одна опора VIVA N333 выдерживает нагрузку **до 30 килограмм** и имеет возможность регулировки по высоте 15 мм, актуальную в условиях неровных полов.

Сварные швы изделий тщательно отшлифованы снаружи и внутри углов.

Модель **добавит лёгкости и невесомости мебели и отлично подойдет к изделиям в стиле лофт, гранж** и другим современным стилям.

В комплект входит: опора (1 шт.), регулировочный болт-опора (1 шт.), саморезы для крепления 3,5 x 16 (4 шт.).

Модель поставляется в **индивидуальной фирменной упаковке** BOYARD.