Мебельная опора Boyard VISTA N330W.2/60, белая

Модификации:	**VISTA опора Boyard**
Параметры модификаций:	**Цвет, Высота, мм, Серия**
Регулировка высоты, мм:	**15**
Цвет RAL:	**RAL 9003**
Производитель:	**Boyard**
Серия:	**VISTA**
Максимальная нагрузка, кг:	**30**
Материал:	**сталь**
Цвет:	**белый**
Высота, мм:	**60**
Количество в упаковке:	**30 шт**

Код: 102782 Артикул: N330W.2/60

Под заказ

Ваша цена: Розница

463.80 руб./шт

Дополнительные изображения:

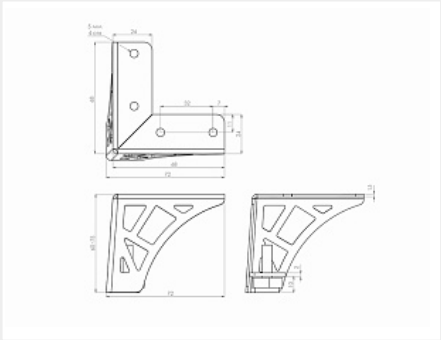

Описание

Boyard VISTA N330 — опора для мебели малых форм, выполненная из прочной стали в стойком полимерно-порошковом покрытии. N330 успешно прошла испытания на антикоррозийную устойчивость, что означает сохранение целостности покрытия на протяжении всего срока службы мебели.

Модель отличается нетривиальным «вязаным» дизайном, за счёт которого изделие станет отличным решением для мебели **скандинавских, неоклассических и других интерьеров современных стилей**.

Одна опора VISTA N330 выдерживает нагрузку **до 30 килограмм** и имеет возможность регулировки по высоте 15 мм, актуальную в условиях неровных полов.

Сварные швы изделий тщательно отшлифованы снаружи и внутри углов.

В комплект входит: опора (1 шт.), регулировочный болт-опора (1 шт.), саморезы для крепления 3,5 x 16 (4 шт.).

Модель поставляется в **индивидуальной фирменной упаковке** BOYARD.