Сушилка для посуды в модуль 900 мм, L-образный нижний ярус, нерж. сталь, для ДСП 16 мм, GLORIA SU16/900, Boyard

Модификации:	**Сушилка GLORIA**
Параметры модификаций:	**Ширина модуля, мм**
Производитель:	**Boyard**
Тип:	**В верхнюю базу**
Материал:	**нержавеющая сталь**
Цвет:	**хром**
Ширина модуля, мм:	**900**
Количество в упаковке:	**1 комп.**

Код: 190225 Артикул: SU16/900

Под заказ

Ваша цена: Розница

6 201.38 руб./комп.

Дополнительные изображения:

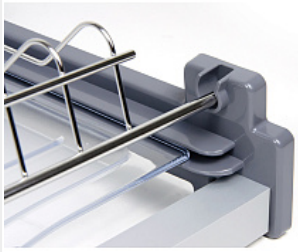

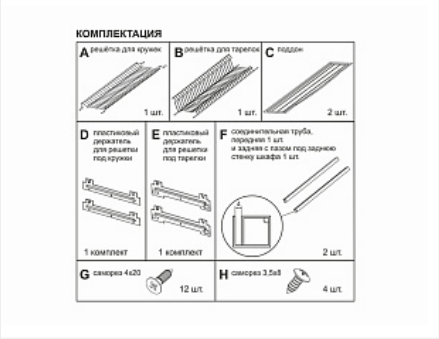

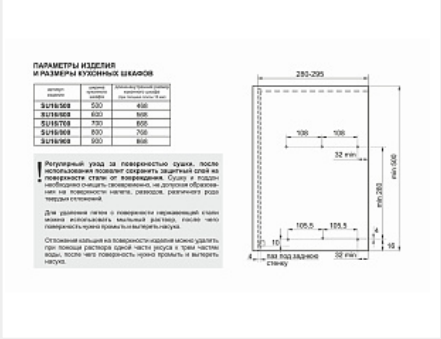

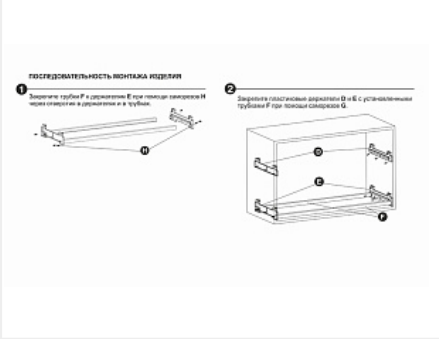

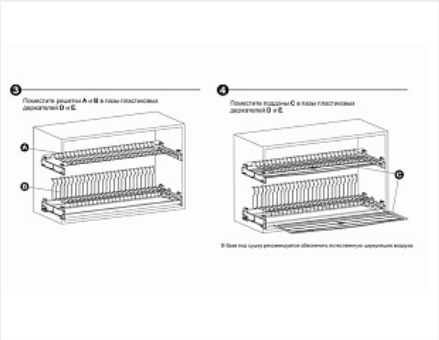

Описание

GLORIA SU16 – сушка для посуды в верхнюю базу из прутковой нержавеющей стали для мебели из плит толщиной 16 мм. Модель монтируется в короб без малейших зазоров, как влитая. Более прочная фиксация сушки возможна за счёт крепления трубки к держателю на дополнительный саморез, находящийся под трубкой.
Нижний ярус сушки имеет L-образную форму для устойчивого размещения посуды, а поперечные прутки позволяют удерживать тарелки разного диаметра от 11 до 24 см.
Сушка может быть полностью интегрирована с корпусом мебели. Пластиковые держатели нижнего яруса и алюминиевая трубка имеют специальный паз для установки задней стенки короба.
Полезное пространство под сушку по глубине варьируется в диапазоне от 305 до 370 мм.
В комплект входит: - 2 уровня сушки (решётка для кружек и L-образная решётка для тарелок) - 2 пластиковых поддона - 2 комплекта пластиковых держателей нижнего и верхнего уровня - 2 соединительных трубки - саморезы М4х20 – 10 штук, 3,5х8 – 4 штуки.