Держатель задней стенки прямоугольный высокий, СТАРТ под мойку, графит, SBH29/GRPH, Boyard

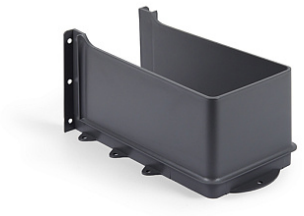

Модификации:	**Держатель дна и задней стенки СТАРТ прямоуг**
Параметры модификаций:	**Цвет, Высота, мм**
Производитель:	**Boyard**
Серия:	**СТАРТ**
Тип:	**Комплектующие для ящика**
Цвет:	**графит**
Высота, мм:	**120**
Количество в упаковке:	**50 комп.**

Код: 190238 Артикул: SBH29/GRPH

Новинка

Ваша цена: Розница

670.94 руб./комп.

Дополнительные изображения:

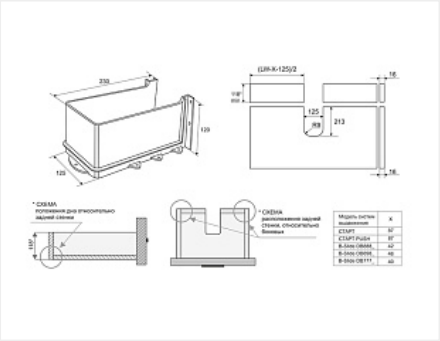

Описание

SBH28 — держатель дна и задней стенки для выдвижного ящика под мойку с прямыми боковинами стандартной высоты.

Держатель не ограничивает конструкцию мебельного ящика и не требует расположения строго по центру. Тонкая форма стенок изделия позволит максимально практично использовать внутреннее пространство ящика для хранения кухонных принадлежностей.

Доступен в двух цветах: белый и графитовый, которые идентичны с цветами боковин СТАРТ.

Конструкция изделия совместима с системами выдвижения СТАРТ SOFT и СТАРТ PUSH с прямыми боковинами стандартной высоты, а также может быть использована в мебели на направляющих других моделей, например, линейки B-SLIDE.

Сопутствующие товары

Код		Название	Цена за единицу
190328		Комплект лотков с держателем задней стенки СТАРТ под мойку, SBH70/GRPH, графит, Boyard	1 561.72 руб.