Навес 704 правый, нагрузка (40кг), 704.15.Z1.VI.DX, CAMAR

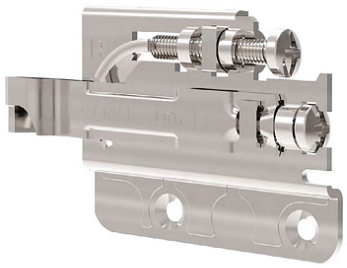

Модификации:	**Навес 704**
Параметры модификаций:	**Крепление, Тип монтажа**
Производитель:	**CAMAR**
Максимальная нагрузка, кг:	**40**
Тип:	**Навес**
Крепление:	**справа**
Тип монтажа:	**накладной**
Назначение:	**для верхних модулей**
Количество в упаковке:	**1 шт**

Код: 102388
Артикул: 704.15.Z1.VI.DX

Склад

Ваша цена: Розница

185.85 руб./шт

Дополнительные изображения:

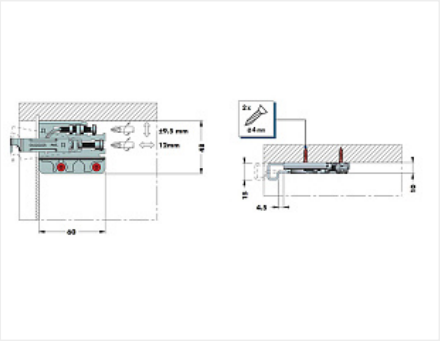

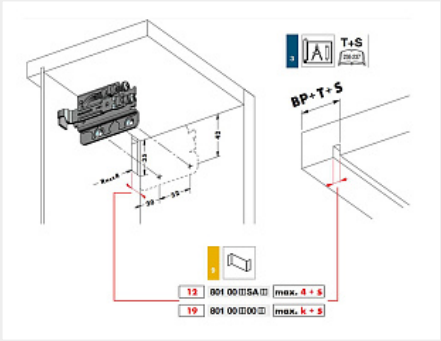

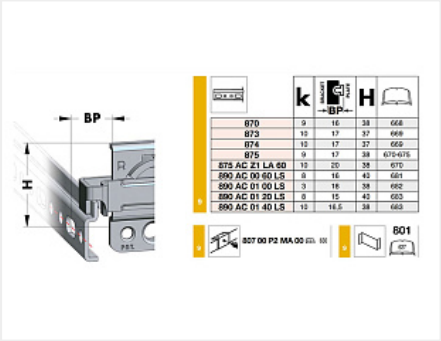

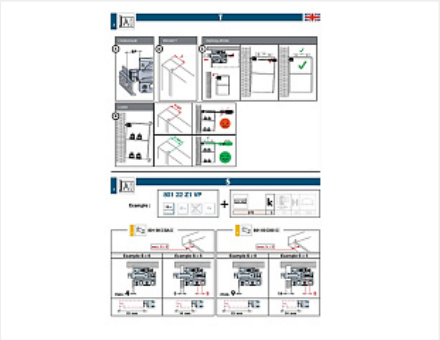

Для сборки вам обязательно понадобится:

Навесы

Обязательные комплектующие

Код		Название	Цена за единицу
119153		Планка крепежная для навеса 814 и 816 H=26 L=60 875.AC.Z1.00.60,CAMAR	43.05 руб.
102392		Накладка для навеса 704/801, белая, правая, 801.00.01.00.DX, CAMAR	32.55 руб.
101407		Планка крепежная для навеса (код 101136), оцинкованная	15.13 руб.
119329		Планка крепежная универсальная 2000мм 873.AC.Z1.20.00, CAMAR	954.08 руб.

Сопутствующие товары

Код		Название	Цена за единицу
102387		Навес 704 левый, нагрузка (40кг), 704.15.Z1.VI.SX, CAMAR	185.85 руб.
102391		Накладка для навеса 704/801, белая, левая, 801.00.01.00.SX, CAMAR	32.55 руб.

Аналоги

Код		Название	Цена за единицу
102390		Навес 801 правый, нагрузка (100кг), 801.22.Z1.IN.DX, CAMAR	225.75 руб.
119143		Навес 807 правый, 807.02.Z1.IN.DX, CAMAR	468.30 руб.
100689		Навес CLN 807 в комплекте (навес левый + правый, монтажные планки, заглушки), цвет белый, LID	847.15 руб.