Atira, ящик 144x470 мм., белый, полн. выдв-е, плавн. закр. (нагр. 30 кг.)

Производитель:	**Hettich**
Серия:	**InnoTech Atira**
Модель ящика:	**стандартный с рейлингом**
Плавное закрывание:	**да**
Тип выдвижения:	**полное**
Тип:	**Комплект ящика (россыпью)**
Длина, мм:	**470**
Высота, мм:	**144**
Min глубина модуля, мм:	**485**
Цвет:	**белый**
Максимальная нагрузка, кг:	**30**
Тип направляющих:	**С доводчиком**
Модификации:	**Комплект ящика Atira дубль**
Параметры модификаций:	**Номинальная длина, мм, Цвет, Высота, мм, Тип направляющих**
Тип боковин:	**Традиционные**
Серия направляющих:	**Quadro V6**
Номинальная длина, мм:	**470**

Код:
SET513

Склад

Ваша цена: Розница

6 096.66 руб./шт

Дополнительные изображения:

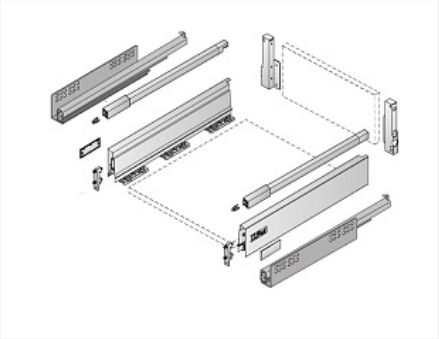

Состав комплекта

Код		Название	Цена за единицу	Количество
120665		Продольный релинг для ящика InnoTech Atira, длина 470 мм, левый, белый, Art.9194544, глубина 500мм, Hettich	449.82 руб.	1 шт

120640		Соединитель задней стенки для ящика InnoTech Atira, высота 144 мм, белый, правый, Art.9194636, Hettich	403.71 руб.	1 шт
121652		Заглушка для ящика InnoTech Atira с лого Hettich, пластик, цвет белый Art. 9194647, Hettich	30.47 руб.	2 шт
120631		Боковина ящика InnoTech Atira, высота 70 мм, длина 470 мм, белый, правая, Art.9194413, глубина 500мм Hettich	921.05 руб.	1 шт
114720		Соединитель рейлинга с лицевой панелью, для прикручивания, для системы InnoTech Atira Art. 9002503, Hettich	13.58 руб.	2 шт
120666		Продольный релинг для ящика InnoTech Atira, длина 470 мм, правый, белый, Art.9194545, глубина 500мм, Hettich	449.82 руб.	1 шт
120639		Соединитель задней стенки для ящика InnoTech Atira, высота 144 мм, белый, левый, Art.9194635, Hettich	403.71 руб.	1 шт
120630		Боковина ящика InnoTech Atira, высота 70 мм, длина 470 мм, белый, левая, Art.9194412, глубина 500мм, Hettich	921.05 руб.	1 шт
114716		Соединитель передней панели ящика InnoTech Atira под прикручивание, белый пластик Art. 1065191, Hettich	30.47 руб.	2 шт
190232		Скрытая направляющая Quadro V6 30/470 Silent System SFD, полное выдв., для InnoTech Atira, EB 12,5, левая, глубина 500мм Art. 9065916, Hettich	1 199.23 руб.	1 шт
190231		Скрытая направляющая Quadro V6 30/470 Silent System SFD, полное выдв., для InnoTech Atira, EB 12,5, правая, глубина 500мм Art. 9065917, Hettich	1 199.23 руб.	1 шт