Комплект прямоугольных продольных рейлингов для ящика СТАРТ 400мм, графит, SBR09/GRPH/400, Boyard

Производитель:	**Boyard**
Серия:	**СТАРТ**
Тип рейлингов:	**Прямоугольные**
Тип:	**Комплектующие для ящика**
Цвет:	**графит**
Модификации:	**Комплект релингов СТАРТ**
Параметры модификаций:	**Цвет, Длина, мм, Тип рейлингов**
Длина, мм:	**400**
Количество в упаковке:	**50 комп.**

Код: 194820 Артикул: SBR09/GRPH/400

Под заказ

Ваша цена: Розница

297.00 руб./комп.

Дополнительные изображения:

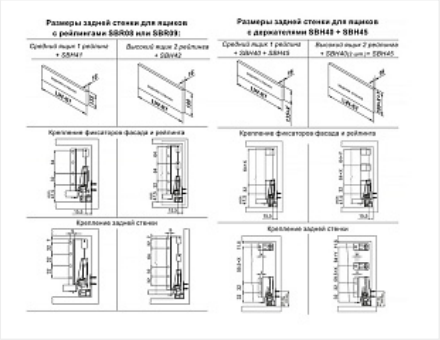

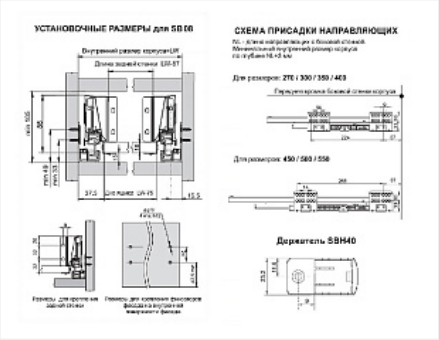

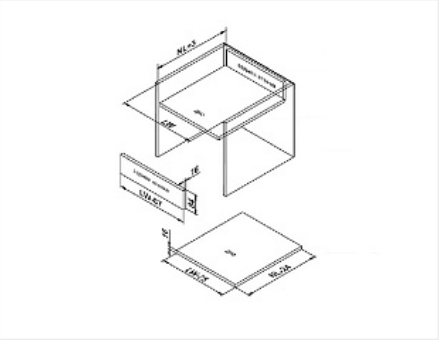

Для сборки вам обязательно понадобится:

Системы ящиков

Описание

SBR09 – комплект прямоугольных рейлингов, предназначенных для формирования выдвижных мебельных ящиков. Применяется с держателями рейлинга SBH40 и держателями задней стенки SBH45 для формирования выдвижного мебельного ящика любой высоты, а также с держателями задней стенки SBH41 и SBH42 для формирования средних и высоких выдвижных ящиков.

Обязательные комплектующие

Код		Название	Цена за единицу
194823		Комплект держателей продольного рейлинга для ящика СТАРТ, графит, SBH40/GRPH, Boyard	68.26 руб.