Менсолодержатель скрытый с регулировкой (в комплекте 3 детали), 175 мм, 17,5 кг/шт, металлический

Диаметр, мм:	**14**
Модификации:	**Менсолодерж скрытый регул 3D**
Параметры модификаций:	**Размер, мм, Максимальная нагрузка, кг**
Размер, мм:	**14x175**
Толщина полки, мм:	**от 26**
Регулировка:	**3D**
Максимальная нагрузка, кг:	**17.5**
Цвет:	**серебристый**
Длина, мм:	**175**
Количество в упаковке:	**100 комп.**

Код:
102191

Склад

Ваша цена: Розница

429.52 руб./комп.

Дополнительные изображения:

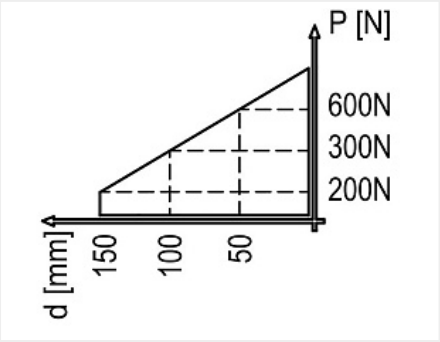

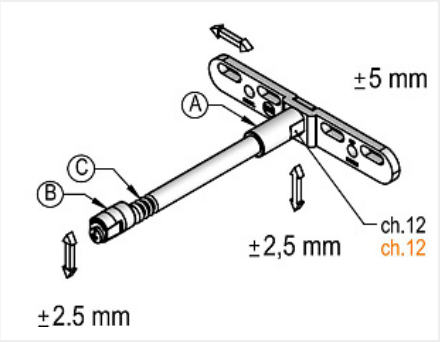

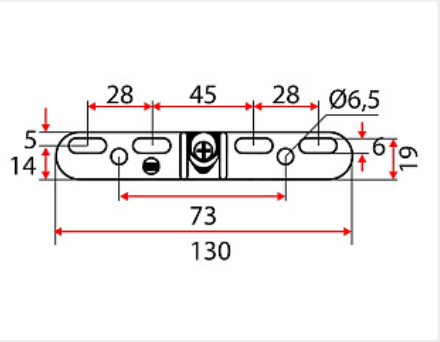

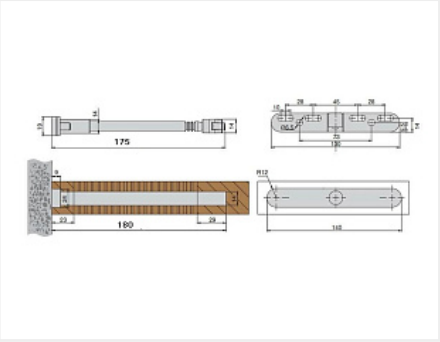

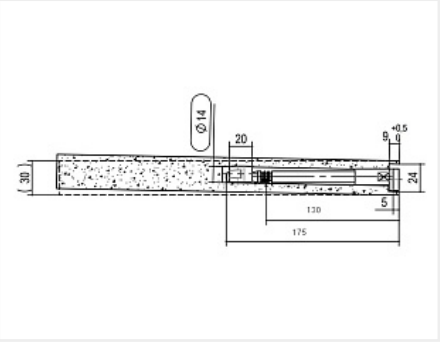

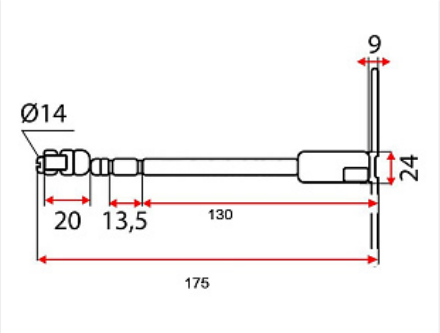

Описание

Область применения:
Скрытое крепление полок к стенам

Характеристики:
Нагрузка - от 35 кг. на пару
Диаметр - 14 мм.
Диаметр отверстия в полке - 14 мм.
Длина рабочей части - 175 мм.
Глубина отверстия в полке – от 180 мм.
Глубина полки - от 185 мм.
Толщина полки минимальная - от 26 мм.
Толщина полки рекомендуемая- 30 мм.
Страна производитель - Италия

Нагрузка:
Указана при приложении силы к точке на полке, удаленной от стены на 175 мм.
Выдерживаемая нагрузка увеличивается при смещении точки приложения силы в сторону стены. (см. диаграмму нагрузки).
Значения нагрузки актуальны при условии надлежащей фиксации менсолодержателя в стене.

Аналоги

Код		Название	Цена за единицу
119878		Менсолодержатель скрытый с регулировкой (в комплекте 3 детали), 150 мм, 20 кг/шт, металлический	405.50 руб.